Anssems
GT-O
GT-R

EIN VIELSEITIGES MULTITALENT

ab
849,- €

Mit Aktionsanhänger angebot!

ANSSEMS
HÖCHSTE QUALITÄT

- **TIEFLADER**
- HOCHLADER
- MULTITRANSPORTER
- FAHRZEUGTRANSPORTER
- KIPPER
- DECKELANHÄNGER
- KOFFERANHÄNGER
- PFERDEANHÄNGER
- BAUWAGEN

Anssems.com

ANHÄNGER KAUFEN - DIREKT BEIM HERSTELLER

TIEFLADER **GT-O / GT-R**

Anssems

12 ANSSEMS.COM MEGASTORES DEUTSCHLANDWEIT

Über Anssems.com

Anssems.com Deutschland GmbH verkauft Anhänger an Privatpersonen und Unternehmen in über 12 Anhänger Megastores deutschlandweit. Anssems.com ist Teil der Anssems-Gruppe. Die Anssems-Gruppe entwickelt, produziert und verkauft Anhänger unter den Marken Anssems und Hulco. Mit Produktionsstätten in Deutschland, den Niederlanden und Frankreich hat sich das Familienunternehmen zu einem starken europäischen Akteur entwickelt.

7 Gründe für die Wahl von Anssems.com

10 Jahre Anssems.com Bad Bentheim 2012 - 2022

- **Über 300 Anhänger direkt ab Lager**
- **Direkt vom Hersteller**
- **Höchste Qualität seit 45 Jahren**
- **Professionelle und Fachkundige Beratung**
- **12 Anhänger Megastores deutschlandweit**
- **Webshop geöffnet 24/7**
- **Bestellungen kontaktlos abholen möglich**

Anssems GT: Kastenanhänger mit stabiler Aluminiumkonstruktion in einem modernen Design

GT 750.251×126

Hersteller: Anssems | Artikelnummer: 1.10.1.0205.00

1.199,- € ~~1.565,- €~~ inkl. MwSt.

ANSSEMS.COM OFT GEWÄHLT DIREKT VOM HERSTELLER

Produkt Typ	**GT-O**
Gesamtgewicht	750 kg
Leergewicht	150 kg
Nutzlast	600 kg
Kasteninnenmaß	251 x 126 x 30 cm

Pluspunkte

- Aluminiumkonstruktion
- 8 Bindeösen an Außenseite
- Inkl. Stützrad

Wird oft zusammen gekauft mit:

Bindeaugen M8 (10x)

Artikelnummer: 2.39.0.9004.00

42,- €

Dieses Produkt jetzt ansehen

Zum Shop gehen ›

Aktuelle Preise 24-04-2023. Die Preise im Shop können variieren.

GTT 2000.301×126 mit Aktionsplane 150

Hersteller: Anssems | Artikelnummer: 1.10.1.0706.07

ANSSEMS.COM AKTIONSANHÄNGER DIREKT VOM HERSTELLER

2.899,- €

~~3.840,- €~~ inkl. MwSt.

Produkt Typ	**GT-O**
Gesamtgewicht	2000 kg
Leergewicht	293 kg
Nutzlast	1722 kg
Kasteninnenmaß	301 x 126 x 30* cm
Hochplane Innenhöhe	150 cm

Alle Details ansehen

Zum Shop gehen ›

*Die Gesamthöhe ist ohne Hochplane

MIT MEINEM ANSSEMS GT KANN ICH ALLES TRANSPORTIEREN

Alle GT-O Modelle im Shop anzeigen

Kaufen Sie Ihren Anhänger online ›

Alle GT-R Modelle im Shop anzeigen

Kaufen Sie Ihren Anhänger online ›

GT: Tieflader für den Volumentransport

Die Anssems GT-Linie besteht aus 15 verschiedenen Modellen, die sich durch ihr ergonomisches Design auszeichnen. Durch die leichte, aber extrem starke Konstruktion wird ein Maximum an Ladevermögen (Nutzlast) geschaffen. Die Platzierung der Räder neben dem Kastenaufbau sorgt für eine stabile Straßenlage und ein sicheres Fahrgefühl. Der niedrige Ladeboden erleichtert das Be- und Entladen. Die breite Produktpalette an GT-Zubehör macht ihn vielseitig einsetzbar. Alle GT-R Modelle sind serienmäßig mit Reling und Vordergitter ausgestattet.

Anssems GT-O Einachser ungebremst

Anssems GT-O Tandem gebremst

Anssems GT-R Einachser ungebremst

Anssems GT-R Tandem gebremst

An alles gedacht

Anssems hat in Sachen Design an alles gedacht. Die durchlaufenden Deichseln mit dem innovativen Aluminiumaufbau machen die GT Tieflader Modelle äußerst stabil und wartungsfreundlich. Alle Modelle sind mit einem Stützrad ausgestattet. Die Beleuchtung, Stützrad, Achsen, Kupplung und Auflaufbremse sind von sehr guter Qualität.

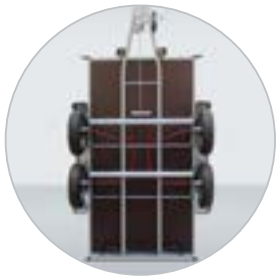

Durchgehende Deichseln sorgen für optimale Stabilität

Zuverlässige und gut sichtbare Beleuchtung

Frontmarkierungs-beleuchtung ab einer Breite von

Rückwand komplett klappbar + abnehmbar

Bindeschienen außen für bewegliche Netzhaken

Bindeschienen innen für bewegliche Bindeaugen

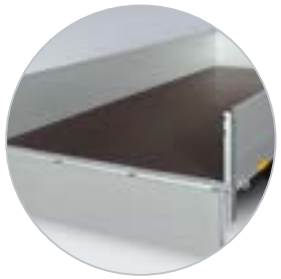

Multiplex-Ladeboden mit Anti-Rutsch-Profil

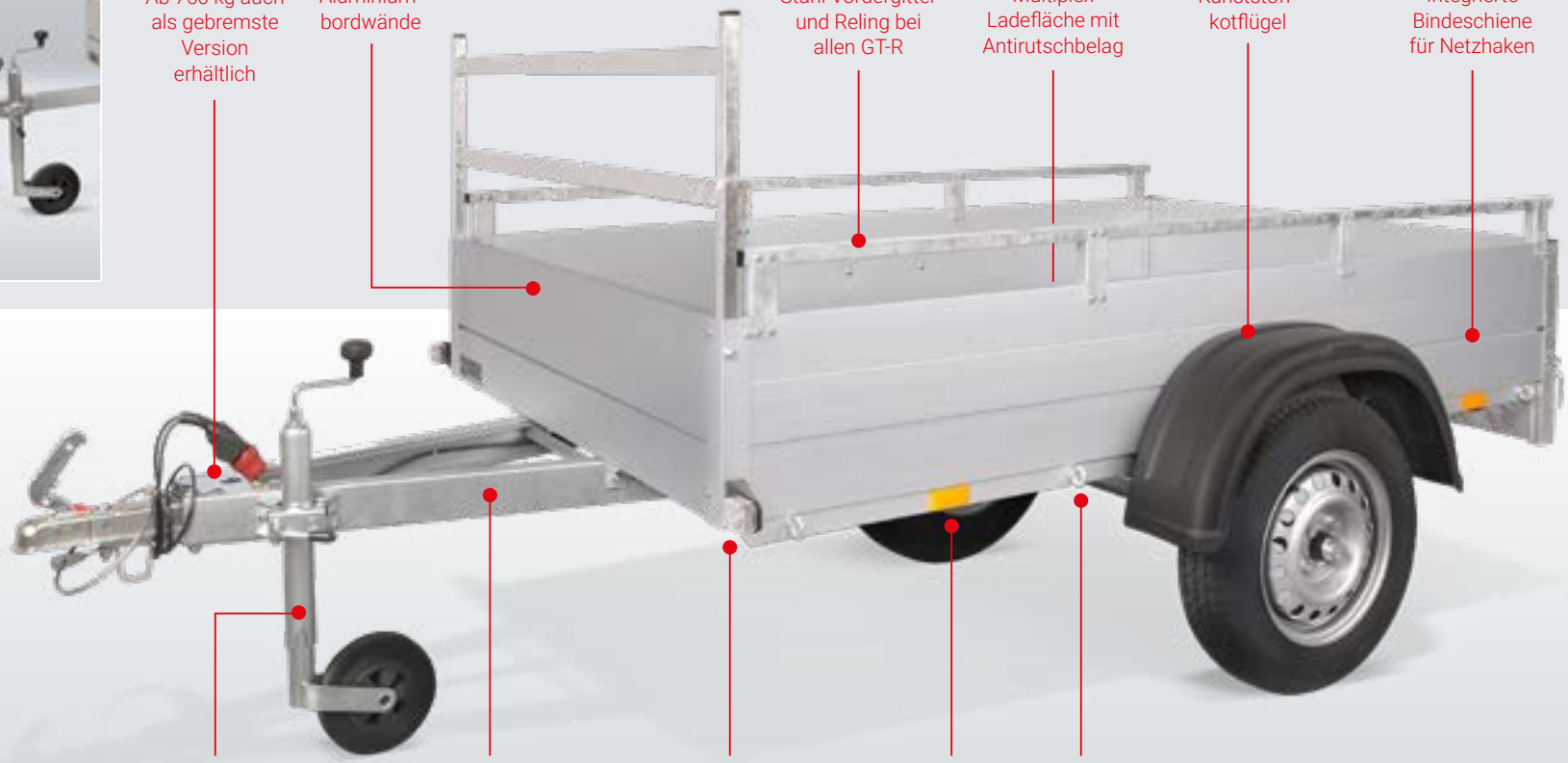

Tandemversionen mit Kotflügel aus Stahl

Anssems

MEIN ANSSEMS GT IST GANZ AUF MEINE WÜNSCHE ABGESTIMMT

Brauchen Sie eine individuelle Kaufberatung?

Termin vereinbaren ›

GT-O Multifunktionsfahrzeuge

Mit dem Anssems GT-O als Basis und der großen Auswahl an Zubehör ist Ihr Anhänger bestens gerüstet und genau auf Ihre Wünsche abgestimmt. Aufsatzbordwände für ein höheres Ladevolumen, z.B. für den Transport von Brennholz. Sie können den Anssems GT sogar mit Laubgitteraufsätzen und einer Auffahrrampe ausstatten. Sehr praktisch um den Anhänger direkt mit der Schubkarre zu beladen.

Jede Ladung sicher transportieren

Alle GT-O / GT-R Tieflader sind mit einer integrierten Bindeschiene ausgestattet. Mit diesem System können Sie beispielsweise Netzhaken oder Bindeaugen einfach an einer beliebigen Stelle platzieren, um z.B. eine Plane zu befestigen.

Zubehör: Universelle Aluminium Auffahrrampen

Zubehör: Flachplane, schnell zu montieren

Zubehör: Aufsatzbordwände, Gesamtladehöhe 65 cm.

Zubehör: Reserverad, Montage auch unter dem Ladeboden möglich

Zubehör: Deckel nach vorne klappbar

Zubehör: Achsstoßdämpfer für zusätzlichen Fahrkomfort

Zubehör: Abstellstützen für zusätzlichen Komfort beim Be- und Entladen

Die aerodynamische Plane ist ein beliebtes Zubehör. Es schützt Ihre Ladung während der Fahrt.

Gitteraufsätze mit einer Höhe von 70 cm sorgen für noch mehr Ladevolumen. Hier in Kombination mit einer Auffahrrampe abgebildet.

Durch die Montage eines Deckels können Sie Ihre Ladung verschlossen und extra sicher transportieren.

Anssems

Modell	GT 500 151x101		GT 500 181x101		GT 750 201x101		GT 750 211x126		GT 750 251x126		GTB 750 211x126		GTB 750 251x126		GTB 1200 251x126		GTB 1200 301x126	
GT Type	O	R	O	R	O	R	O	R	O	R	O	R	O	R	O	R	O	R
Gesamtgewicht	500 kg		500 kg		750 kg		750 kg		750kg		750 kg		750 kg		1200 kg		1200 kg	
Leergewicht	110 kg	122 kg	115 kg	128 kg	120 kg	134 kg	140 kg	157 kg	150 kg	168 kg	155 kg	172 kg	165 kg	183 kg	195 kg	213 kg	205 kg	224 kg
Nutzlast	390 kg	378 kg	385 kg	372 kg	630 kg	616 kg	610 kg	593 kg	600 kg	582 kg	595 kg	578 kg	585 kg	567 kg	1005 kg	987 kg	995 kg	976 kg
Anzahl der Achsen	1		1		1		1		1		1		1		1		1	
Gebremste Ausführung	x		x		x		x		x		v		v		v		v	
Reifenmaß	145/80R13		145/80R13		145/80R13		145/80R13		145/80R13		145/80R13		145/80R13		185/70R13		185/70R13	
Ladeboden	Holz		Holz		Holz		Holz		Holz		Holz		Holz		Holz		Holz	
Innergröße (A, B, H)	151x101x30 cm		181x101x30 cm		201x101x30 cm		211x126x30 cm		251x126x30 cm		211x126x30 cm		251x126x30 cm		251x126x30 cm		301x126x30 cm	
Ladeflächenhöhe (C)	48 cm		48 cm		49 cm		49 cm		49 cm		49 cm		49 cm		49 cm		49 cm	
Deichsellänge (D)	66 cm		86 cm		86 cm		90 cm		90 cm		96 cm		96 cm		96 cm		96 cm	
Gesamtlänge (E)	229 cm		279 cm		299 cm		313 cm		353 cm		319 cm		359 cm		359 cm		409 cm	
Gesamtbreite (F)	146 cm		146 cm		146 cm		171 cm		171 cm		171 cm		171 cm		175 cm		175 cm	
Gesamthöhe (G)	78 cm	124 cm	79 cm	124 cm	79 cm	125 cm	79 cm	125 cm	79 cm	125 cm	79 cm	125 cm	79 cm	125 cm	79 cm	125 cm	79 cm	125 cm
Reling Höhe (I)	-	40 cm	-	40 cm	-	40 cm	-	40 cm	-	40 cm	-	40 cm	-	40 cm	-	40 cm	-	40 cm
Vordergitter Höhe (J)	-	76 cm	-	76 cm	-	76 cm	-	76 cm	-	76 cm	-	76 cm	-	76 cm	-	76 cm	-	76 cm

Accessoires	GT 500 151x101		GT 500 181x101		GT 750 201x101		GT 750 211x126		GT 750 251x126		GTB 750 211x126		GTB 750 251x126		GTB 1200 251x126		GTB 1200 301x126	
GT type	O	R	O	R	O	R	O	R	O	R	O	R	O	R	O	R	O	R
Hochplane (Innenhöhe 120 cm)	v	v	v	v	v	v	x	x	x	x	x	x	x	x	x	x	x	x
Hochplane (Innenhöhe 150 cm)	x	x	x	x	x	x	v	v	v	v	v	v	v	v	v	v	v	v
Vordergitter (Höhe 76 cm)	v	s	v	s	v	s	v	s	v	s	v	s	v	s	v	s	v	s
Reling	v	s	v	s	v	s	v	s	v	s	v	s	v	s	v	s	v	s
Flachplane	v	v	v	v	v	v	v	v	v	v	v	v	v	v	v	v	v	v
Deckel anscharniert zur Seite	v	x	v	x	v	x	v	x	v	x	v	x	v	x	v	x	v	x
Deckel anscharniert zur Vorderseite	v	x	v	x	v	x	v	x	v	x	v	x	v	x	v	x	v	x
Reserverad mit Halter	v	v	v	v	v	v	v	v	v	v	v	v	v	v	v	v	v	v
Achsstoßdämpfer	x	x	x	x	x	x	x	x	x	x	v	v	v	v	v	v	v	v
Abstellstützen	v	v	v	v	v	v	v	v	v	v	v	v	v	v	v	v	v	v
Bindeaugen M8	v	v	v	v	v	v	v	v	v	v	v	v	v	v	v	v	v	v
Netzhaken	v	v	v	v	v	v	v	v	v	v	v	v	v	v	v	v	v	v
Aufsatzbordwände (Höhe 35 cm)	v	x	v	x	v	x	v	x	v	x	v	x	v	x	v	x	v	x
Gitteraufsätze (Höhe 70 cm)	v	x	v	x	v	x	v	x	v	x	v	x	v	x	v	x	v	x
Auffahrrampe* (Höhe 100 cm)	v	x	v	x	v	x	v	x	v	x	v	x	v	x	v	x	v	x
Auffahrrampe* (Höhe 135 cm)	x	x	x	x	x	x	v	x	v	x	v	x	v	x	v	x	v	x
Auffahrrampe* (Höhe 170 cm)	x	x	x	x	x	x	x	x	x	x	x	x	x	x	x	x	x	x
Universelle Aluminium Auffahrrampen**	v	v	v	v	v	v	v	v	v	v	v	v	v	v	v	v	v	v

**Auffahrrampe nur in Kombination mit Gitteraufsätze. ** Auffahrrampe: 150, 200 und 250 cm*

S *Serienausstattung* V *Erhältlich als Zubehör* X *Kein Zubehör*

GT-O Modelle im Shop anzeigen

Zum Pkw-Anhänger ›

GT-R Modelle im Shop anzeigen

Zum Pkw-Anhänger ›

Zubehör

Zum Zubehör ›

Modell	GTT 750 251x126		GTT 1500 251x126	GTT 1500 301x126	GTT 2000 251x126	GTT 2000 301x126	GTT 2000 301x151
GT Type	O	R	O	O	O	O	O
Gesamtgewicht	750 kg		1500 kg	1500 kg	2000 kg	2000 kg	2000 kg
Leergewicht	240 kg	258 kg	240 kg	250 kg	262 kg	278 kg	340 kg
Nutzlast	510 kg	492 kg	1260 kg	1250 kg	1738 kg	1722 kg	1660 kg
Anzahl der Achsen	2		2	2	2	2	2
Gebremste Ausführung	x		v	v	v	v	v
Reifenmaß	145/80R13		145/80R13	145/80R13	155/80R13	155/80R13	155/80R13
Ladeboden	Holz		Holz	Holz	Holz	Holz	Holz
Innergröße (A, B, H)	251x126x30 cm		251x126x30 cm	301x126x30 cm	251x126x30 cm	301x126x30 cm	301x151x30 cm
Ladeflächenhöhe (C)	49 cm		49 cm	49 cm	51 cm	51 cm	51 cm
Deichsellänge (D)	90 cm		96 cm	96 cm	96 cm	96 cm	123 cm
Gesamtlänge (E)	353 cm		359 cm	409 cm	359 cm	409 cm	436 cm
Gesamtbreite (F)	168 cm		168 cm	168 cm	168 cm	168cm	193 cm
Gesamthöhe (G)	79 cm	125 cm	79 cm	79 cm	81 cm	81 cm	81 cm
Reling Höhe (I)	-	40 cm	-	-	-	-	-
Vordergitter Höhe (J)	-	76 cm	-	-	-	-	-

Zubehör	GTT 750 251x126		GTT 1500 251x126	GTT 1500 301x126	GTT 2000 251x126	GTT 2000 301x126	GTT 2000 301x151
GT type	O	R	O	O	O	O	O
Hochplane (Innenhöhe 120 cm)	x	x	x	x	x	x	x
Hochplane (Innenhöhe 150 cm)	v	v	v	v	v	v	v
Vordergitter (Höhe 76 cm)	v	s	v	v	v	v	v
Reling	v	s	v	v	v	v	v
Flachplane	v	v	v	v	v	v	v
Deckel anscharniert zur Seite	v	x	v	v	v	v	v
Deckel anscharniert zur Vorderseite	v	x	v	v	v	v	v
Reserverad mit Halter	v	v	v	v	v	v	v
Achsstoßdämpfer	x	x	v	v	v	v	v
Abstellstützen	v	v	v	v	v	v	v
Bindeaugen M8	v	v	v	v	v	v	v
Netzhaken	v	v	v	v	v	v	v
Aufsatzbordwände (Höhe 35 cm)	v	x	v	v	v	v	v
Gitteraufsätze (Höhe 70 cm)	v	x	v	v	v	v	v
Auffahrrampe* (Höhe 100 cm)	v	x	v	v	v	v	x
Auffahrrampe* (Höhe 135 cm)	v	x	v	v	v	v	v
Auffahrrampe* (Höhe 170 cm)	x	x	x	x	x	x	v
Universelle Aluminium Auffahrrampen**	v	v	v	v	v	v	v

**Auffahrrampe nur in Kombination mit Gitteraufsätze. ** Auffahrrampe: 150, 200 und 250 cm*

S *Serienausstattung* V *Erhältlich als Zubehör* X *Kein Zubehör*

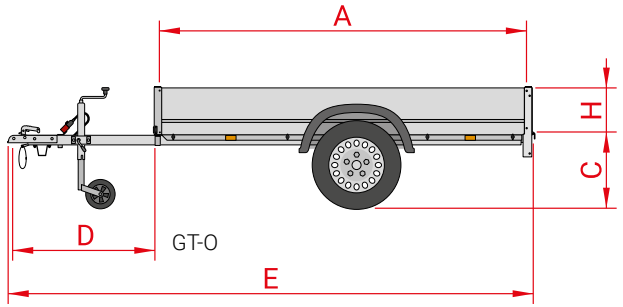

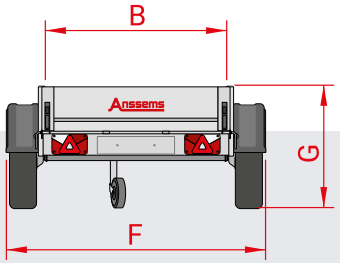

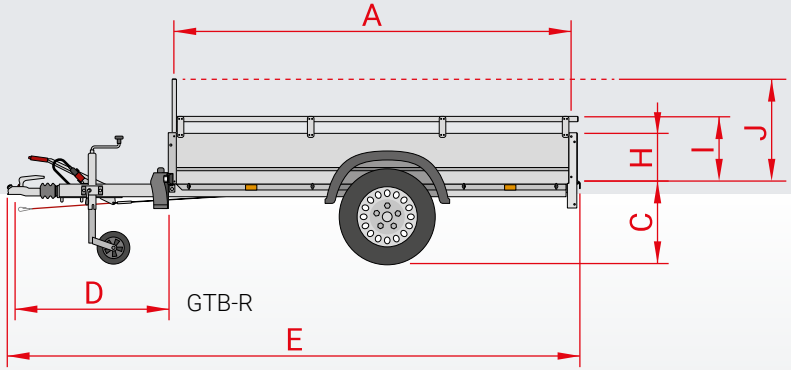

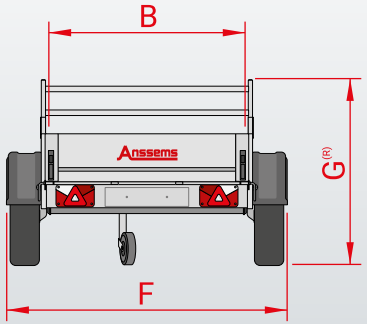

Anssems

BESUCHEN SIE DEN AUSSTELLUNGSRAUM VON ANSSEMS.COM

JEDER UNSERER MEGASTORES UMFASST EINE AUSSTELLUNGSFLÄCHE VON ÜBER 5.500 M². IN DIESEN AUSSTELLUNGSHALLEN STEHEN DIE VERSCHIEDENEN ANHÄNGERMODELLE IMMER IM TROCKENEN UND SIND IMMER VORRÄTIG.

Persönliche Beratung

In unseren 12 Verkaufsniederlassungen innerhalb Deutschlands haben Sie die Möglichkeit alle Anhänger der Marken Anssems und Hulco zu besichtigen. Hier bieten wir Ihnen eine umfassende Beratung und Service, sowohl für verschiedene Anhängermodelle, wie auch für Zubehör und Ersatzteile. Wir garantieren Ihnen den besten Preis, die höchsten Qualitätsstandards und einen beachtlichen Vorrat. Bei uns müssen Sie sich nicht auf lange Lieferzeiten einstellen, denn Sie können Ihren Wunschanhänger begutachten und direkt mitnehmen.

Die Mitnahmemöglichkeit besteht bei bestehender gültigen Zulassung oder Nutzung eines Überführungskennzeichens.

Womit können wir Ihnen helfen?

Brauchen Sie eine individuelle Kaufberatung?

Termin vereinbaren ›

Anssems.com Megastore-Standorte

Eisenberg
In der Wiessen 1
D-07608
Deutschland
Mehr Informationen ›

Bad Bentheim-Gildehaus
Stockholmer Straße 32
D-48455
Deutschland
Mehr Informationen ›

Nauen
Alfred-Nobel-Straße 4
D-14641
Deutschland
Mehr Informationen ›

Waldlaubersheim
Feldborn 7
D-55444
Deutschland
Mehr Informationen ›

Kaltenkirchen
Maybachstraße 2
D-24568
Deutschland
Mehr Informationen ›

Geseke
Hansestraße 8
D-59590
Deutschland
Mehr Informationen ›

Weyhe
Zeppelinstraße 17
D-28844
Deutschland
Mehr Informationen ›

Geisenfeld
Alemannenstraße 3
D-85290
Deutschland
Mehr Informationen ›

Schwülper
Waller See 6
D-38179
Deutschland
Mehr Informationen ›

Laichingen
Carl-Zeiss-Straße 6
D-89150
Deutschland
Mehr Informationen ›

Duisburg-Rheinhausen
Dahlingstraße 240
D-47229
Deutschland
Mehr Informationen ›

Bergrheinfeld
Richtbergstraße 19
D-97493
Deutschland
Mehr Informationen ›

Anhänger Zubehör Übersicht

Vervollständigen Sie Ihren Anhänger noch mehr mit unserem Zubehör, das sich leicht montieren lässt. Sie möchten wissen, welches Originalzubehör für das Anhängermodell erhältlich ist? Dann werfen Sie einen Blick auf die Zubehörübersicht.

Aufbau Zubehör-ubersicht
Jetzt hier ansehen ›

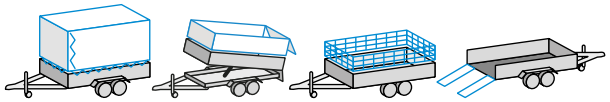

Anssems.com Montage-Service

Lassen Sie Ihre Anssems Anhängerzubehör professionell von Anssems.com montieren und prüfen.

Pluspunkte

- Fachgerechte Montagen
- Anssems Qualitätskontrolle
- Anssems Sicherheitsprüfung

Siehe unseren Montageservice
Anhängerzubehör Service ›

Unsere Qualität hat viele Anhänger

Die Anssems-Gruppe bietet Ihnen mit den Marken Anssems und Hulco ein komplettes Angebot für Ihre Transportlösungen. Anssems Anhänger zeichnen sich bereits seit 1977 durch ihre Zuverlässigkeit und Langlebigkeit aus. Die großzügige Serienausstattung sorgt für einen optimalen Benutzerkomfort. Die hohe Qualität wird mithilfe Hilfe der eigenen Entwicklung, Innovation und automatisierter Produktion gewährleistet. Anssems ist aus diesem Grund führend auf dem europäischen Markt. Anssems: Wenn es hart auf hart kommt, steht Anssems immer hinter Ihnen!

Ihr Anssems-Händler

Anssems.com

www.anssems.com

Servicehotline: 05924 299 320

(Montag bis Freitag von 8.30 Uhr bis 17.30 Uhr)

AC-AB2304DE-GTOR

A Tieflader **BSX**

A Tieflader **GT-O**

A Tieflader **GT-R**

A Hochlader **ASX**
(mit rampen)

A Hochlader **PSX**

H Hochlader **MEDAX**

A Hochlader **PLT**

H Multitransporter
CARAX

A Multitransporter
MSX-Basic / MSX

A Fahrzeugtransporter
AMT

A Fahrzeugtransporter
AMT-ECO

A Kipper
KSX

A Rückwärts Kipper
KLT

A Deckelanhänger **GT-HT/VT1**

A Kofferanhänger
GT-VT2/VT3/VT4

H Baumaschinenanhänger
TERRAX

H Baumaschinenanhänger
TERRAX-Basic

A Pferdeanhänger **PTH**

A Bauwagen **PTS**

Anssems Go-Getter

Modell- und Konstruktionsänderungen, sowie Satz- und Druckfehler vorbehalten.

Anssems

Die Anssems-Gruppe

Anssems Anhänger GmbH
Londoner Straße 15
D-48455 Bad Bentheim-Gildehaus

Anssems Aanhangwagens B.V.
Ericssonstraat 50
NL-5121 ML Rijen

Anssems Remorques Sarl
Rue Pierre Brossolette
FR-58600 Garchizy

Hulco Trailers GmbH
Wiener Straße 34
D-48455 Bad Bentheim-Gildehaus