Anssems
KSX

A-KLASSE KIPPER FÜR ALLE IHRE TRANSPORTE

ab
4.779,- €

ANSSEMS
HÖCHSTE QUALITÄT

- TIEFLADER
- HOCHLADER
- MULTITRANSPORTER
- FAHRZEUGTRANSPORTER
- **KIPPER**
- DECKELANHÄNGER
- KOFFERANHÄNGER
- PFERDEANHÄNGER
- BAUWAGEN

Anssems.com

ANHÄNGER KAUFEN - DIREKT BEIM HERSTELLER

KIPPER **KSX**

Anssems

12 ANSSEMS.COM MEGASTORES DEUTSCHLANDWEIT

Über Anssems.com

Anssems.com Deutschland GmbH verkauft Anhänger an Privatpersonen und Unternehmen in über 12 Anhänger Megastores deutschlandweit. Anssems.com ist Teil der Anssems-Gruppe. Die Anssems-Gruppe entwickelt, produziert und verkauft Anhänger unter den Marken Anssems und Hulco. Mit Produktionsstätten in Deutschland, den Niederlanden und Frankreich hat sich das Familienunternehmen zu einem starken europäischen Akteur entwickelt.

7 Gründe für die Wahl von Anssems.com

10 Jahre Anssems.com Bad Bentheim 2012 - 2022

- **Über 300 Anhänger direkt ab Lager**
- **Direkt vom Hersteller**
- **Höchste Qualität seit 45 Jahren**
- **Professionelle und Fachkundige Beratung**
- **12 Anhänger Megastores deutschlandweit**
- **Webshop geöffnet 24/7**
- **Bestellungen kontaktlos abholen möglich**

Kipper mit stabilem verschweißten Rahmen und gut gestütztem Stahlboden

KSX 3500.305×178 E

(Dreiseitenkipper mit Elektrische Pumpe)

Hersteller: Anssems | Artikelnummer: 1.03.1.0801.00

ANSSEMS.COM OFT GEWÄHLT DIRECT VOM HERSTELLER

7.439,- €

~~9.540,- €~~ inkl. MwSt.

Produkt Typ	KSX
Gesamtgewicht	3500 kg
Leergewicht	820 kg
Nutzlast	2680 kg
Kasteninnenmaß	305 x 178 x 30 cm

Pluspunkte

- Dreiseitenkipper bis zu 49°
- 100% holzfrei
- Eigene leistungsstarke Batterie

Wird oft zusammen gekauft mit:

Gitteraufsätze KSX mit Kippfunktion

Artikelnummer: 1.74.2.3104.07

1.285,- €

~~1.460,- €~~

Dieses Produkt jetzt ansehen

Zum Shop gehen ›

KSX 2000.305×153 H (Rückwärtskipper mit Handpumpe)

Hersteller: Anssems | Artikelnummer: 1.03.1.0602.01

ANSSEMS 2023 NEUES MODELL! ANSSEMS 2023

4.779,- €

~~6.115,- €~~ inkl. MwSt.

Produkt Typ	KSX
Gesamtgewicht	2000 kg
Leergewicht	610 kg
Nutzlast	1390 kg
Kasteninnenmaß	305 x 153 x 30 cm

Pluspunkte

- Rückwärtskipper bis zu 49°
- 100% holzfrei
- Mit hydraulischer Handpumpe

Wird oft zusammen gekauft mit:

Aufsatzbordwände KSX mit Kippfunktion

Artikelnummer: 1.75.2.3103.03

1.130,- €

~~1.215,- €~~

Dieses Produkt jetzt ansehen

Zum Shop gehen ›

Aktuelle Preise 24-04-2023. Die Preise im Shop können variieren.

Anssems.com

MEIN ANSSEMS KSX IST EIN ECHTES KRAFTPAKET

KSX - Dreiseitenkipper mit Klasse

Mit seiner Drei-Seiten-Kippfunktion bis zu 49° und seiner robusten Beschaffenheit ist der Anssems KSX ein Arbeitsgerät für den Intensivnutzer. Der Anssems KSX hat ein robotergeschweißtes Fahrgestell. Die V-Deichsel mit ihrer langen freien Länge von 145 cm ist sehr stabil. Das obere Fahrgestell ist mit vielen Längsträgern ausgestattet, die die extrem gute Stabilität der Stahlbodenplatte gewährleisten.

KSX Rückwärtskipper oder
3-Seitenkipper
Handpumpe

KSX Rückwärtskipper oder
3-Seitenkipper
elektrische Pumpe

KSX Go-Getter
3-Seitenkipper
elektrische Pumpe

Alle KSX-Modelle im Shop anzeigen

Kaufen Sie Ihren Anhänger online ›

Die KSX-E-Modelle verfügen über eine elektrische Kippfunktion mit Fernsteuerung, eingebauter Batterie und mitgeliefertem Batterieladegerät. Mit der Fernbedienung können Sie die Kippfunktionen ganz einfach auf Knopfdruck nutzen. Die KSX-H-Modelle sind mit einer hydraulischen Handpumpe ausgestattet. Eine gute Wahl, wenn Sie die Kippfunktion seltener nutzen.

KSX Go-Getter, ein Kipper, der sich abhebt

Der KSX-Go-Getter ist ein Kipper mit vielen Extras, wie schwarze Aluminiumplatten, schwarzer Werkzeugkasten (40L), schwarze Stahlfelgen und ist komplett mit LED-Beleuchtung ausgestattet. Holen Sie sich jetzt Ihren Go-Getter!

Robuste Stabilisierung der Ladefläche durch Kastenprofile

8 Bindeösen am Stahlboden

Serienmäßig mit integrierten Halterungen für Auffahrrampen ausgestattet

Rundum mit Spannverschlüssen versehen

Abnehmbare Fernbedienung

Bindeschiene für verstellbare Netzhaken

Seitenbordwände öffnen sich bis unter den Ladeboden für ein beschädigungsfreies Be- und Entladen

Anssems

MEIN ANSSEMS KSX FÜR DIE HÄRTESTE BEANSPRUCHUNG

KSX Kipper, für viele Zwecke einsetzbar

Während der Entwicklungsphase der KSX-Kipper war Multifunktionalität das Schlüsselwort. Je nachdem, was Sie transportieren möchten, sind die 4 verschiedenen Modelle in Kombination mit dem vielfältigen Zubehör frei nach Ihren individuellen Wünschen anpassbar. Eine schwere Ladung wie Sand, Schutt, Brennholz oder Gartenabfälle? Für den Anssems KSX ist das ein Kinderspiel.

Brauchen Sie eine individuelle Kaufberatung?

Termin vereinbaren ›

Anhängerzubehör anzeigen

Zum Anhängerzubehör ›

Transportieren Sie noch mehr Ladung dank der Aufsatzbordwände, was nicht ohne Grund zu den meistverkauften Zubehörteilen zählt. Auf diese Weise entsteht eine Ladehhe von 65 cm.

Zubehör: Auffahrrampen aus Stahl oder Aluminium

Zubehör: einfach zu bedienende Abstellstützen

Zubehör: Hochplanen in 150 oder 180 cm Höhe erhältlich

Zubehör: Netzhaken für die Bindeschiene

Zubehör: Reserverad

Zubehör: Achsstoßdämpfer für zusätzlichen Fahrkomfort

Zubehör: Reserveradhalter

Das Vordergitter ist bei vielen Kunden beliebt.

Mit Aufsatzbordwänden von 70 cm (Ladehöhe 100 cm) ist der KSX für alle Arten von Lasten sehr vielseitig einsetzbar.

ANSSEMS.COM
OFT GEWÄHLT
DIRECT VOM HERSTELLER

Ein KSX mit einem Gitteraufsatz von 70 cm bietet die Möglichkeit, zusätzliches Volumen zu transportieren. Auch hier beträgt die Ladehöhe 100 cm.

Anssems PSX Hochplane mit Gestell, Höhe 180 oder 200 cm. Die dazugehörige Plane wird komplett mit Expanderseil und Netzhaken Satz geliefert.

Anssems

Alle KSX-Modelle im Shop anzeigen

Zum Pkw-Anhänger ›

Wählen Sie hier Ihr KSX-Zubehör

Zum Anhängerzubehör ›

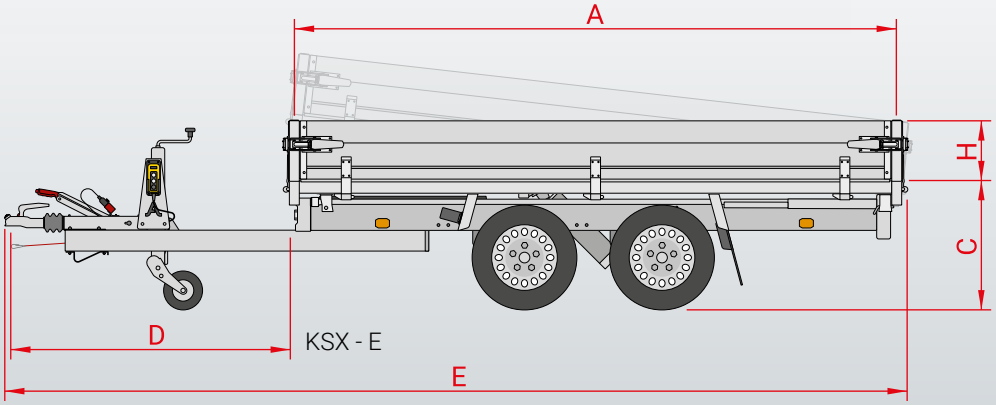

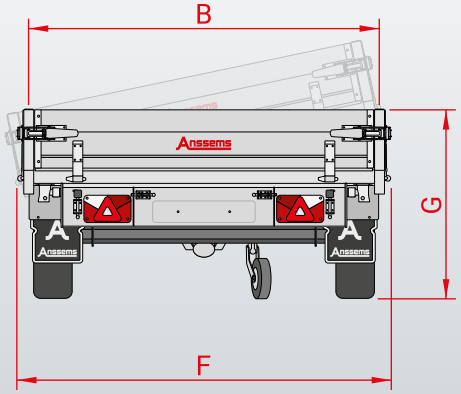

Modell	KSX 2000 H 305x153	KSX 2500 E 305x153	KSX 2500 H 305x178	KSX 2500 E 305x178	KSX 3000 E 305x178	KSX 3000 E 305x178 Go-Getter	KSX 3500 E 305x178	KSX 3000 E 355x178	KSX 3500 E 355x178
Gesamtgewicht	2000 kg	2500 kg	2500 kg	2500 kg	3000 kg	3000 kg	3500 kg	3000 kg	3500 kg
Leergewicht	610kg	650 kg	690 kg	745 kg	770 kg	770 kg	820 kg	845 kg	895 kg
Nutzlast	1390kg	1850 kg	1810 kg	1755 kg	2230 kg	2230 kg	2680 kg	2155 kg	2605 kg
Anzahl der Achsen	2	2	2	2	2	2	2	2	2
Gebremste Ausführung	v	v	v	v	v	v	v	v	v
Kippfunktion	Rückwärts	Rückwärts	3-Seiten	3-Seiten	3-Seiten	3-Seiten	3-Seiten	3-Seiten	3-Seiten
Operation	Handpumpe	elektrisch	Handpumpe	elektrisch	elektrisch	elektrisch	elektrisch	elektrisch	elektrisch
Aluminiumwände	Silber	Silber	Silber	Silber	Silber	schwarz	Silber	Silber	Silber
Felgen (Stahl)	Silber	Silber	Silber	Silber	Silber	schwarz	Silber	Silber	Silber
Reifenmaß	155/80R13	185/70R13	185/70R13	185/70R13	185/60R12	185/60R12	185/60R12	185/60R12	185/60R12
Kastenlänge innen (A)	305 cm	305 cm	305 cm	305 cm	305 cm	305 cm	305 cm	355 cm	355 cm
Kastenbreite innen (B)	153 cm	153 cm	178 cm	178 cm	178 cm	178 cm	178 cm	178 cm	178 cm
Ladeflächenhöhe (C)	65 cm	65 cm	65 cm	65 cm	63 cm	63 cm	64 cm	63 cm	64 cm
Deichsellänge (D)	145 cm	145 cm	145 cm	145 cm	145 cm	145 cm	145 cm	145 cm	145 cm
Gesamtläng (E)	462 cm	462 cm	462 cm	462 cm	462 cm	462 cm	462 cm	508 cm	508 cm
Gesamtbreite (F)	164 cm	164 cm	189 cm	189 cm	189 cm	189 cm	189 cm	189 cm	189 cm
Gesamthöhe (G)	95 cm	95 cm	95 cm	95 cm	93 cm	93 cm	94 cm	93 cm	94 cm
Bordwandhöhe (H)	30 cm	30 cm	30 cm	30 cm	30 cm	30 cm	30 cm	30 cm	30 cm

Zubehör	KSX 2000 H 305x153	KSX 2500 E 305x153	KSX 2500 H 305x178	KSX 2500 E 305x178	KSX 3000 E 305x178	KSX 3000 E 305x178 Go-Getter	KSX 3500 E 305x178	KSX 3000 E 355x178	KSX 3500 E 355x178
Hochplane (Innenhöhe 150 cm)	v	v	v	v	v	v	v	x	x
Hochplane (Innenhöhe 180 cm)	v	v	v	v	v	v	v	x	x
Flachplane	v	v	v	v	v	v	v	v	v
Abstellstützen	v	v	v	v	v	v	v	v	v
Aufsatzbordwände (Höhe 35 cm)	v	v	v	v	v	v	v	v	v
Aufsatzbordwände (Höhe 70 cm)	x	x	v	v	v	v	v	v	v
Gitteraufsätze (Höhe 70 cm)	v	v	v	v	v	v	v	2024	2024
Abstellstützen	v	v	v	v	v	v	v	v	v
Netzhaken	v	v	v	v	v	v	v	v	v
Bindeaugen M8	v	v	v	v	v	v	v	v	v
Auffahrrampen Aluminium	v	v	v	v	v	v	v	v	v
Auffahrrampen Stahl	v	v	v	v	v	v	v	v	v
Reserverad mit Halter	v	v	v	v	v	v	v	v	v
Achsstoßdämpfer	v	v	v	v	v	v	v	v	v

v *optional lieferbar* x *nicht lieferbar*

BESUCHEN SIE DEN AUSSTELLUNGSRAUM VON ANSSEMS.COM

JEDER UNSERER MEGASTORES UMFASST EINE AUSSTELLUNGSFLÄCHE VON ÜBER 5.500 M². IN DIESEN AUSSTELLUNGSHALLEN STEHEN DIE VERSCHIEDENEN ANHÄNGERMODELLE IMMER IM TROCKENEN UND SIND IMMER VORRÄTIG.

Persönliche Beratung

In unseren 12 Verkaufsniederlassungen innerhalb Deutschlands haben Sie die Möglichkeit alle Anhänger der Marken Anssems und Hulco zu besichtigen. Hier bieten wir Ihnen eine umfassende Beratung und Service, sowohl für verschiedene Anhängermodelle, wie auch für Zubehör und Ersatzteile. Wir garantieren Ihnen den besten Preis, die höchsten Qualitätsstandards und einen beachtlichen Vorrat. Bei uns müssen Sie sich nicht auf lange Lieferzeiten einstellen, denn Sie können Ihren Wunschanhänger begutachten und direkt mitnehmen.

Die Mitnahmemöglichkeit besteht bei bestehender gültigen Zulassung oder Nutzung eines Überführungskennzeichens.

Womit können wir Ihnen helfen?

Brauchen Sie eine individuelle Kaufberatung?

Termin vereinbaren ›

Anssems.com Megastore-Standorte

Eisenberg
In der Wiessen 1
D-07608
Deutschland
Mehr Informationen ›

Bad Bentheim-Gildehaus
Stockholmer Straße 32
D-48455
Deutschland
Mehr Informationen ›

Nauen
Alfred-Nobel-Straße 4
D-14641
Deutschland
Mehr Informationen ›

Waldlaubersheim
Feldborn 7
D-55444
Deutschland
Mehr Informationen ›

Kaltenkirchen
Maybachstraße 2
D-24568
Deutschland
Mehr Informationen ›

Geseke
Hansestraße 8
D-59590
Deutschland
Mehr Informationen ›

Weyhe
Zeppelinstraße 17
D-28844
Deutschland
Mehr Informationen ›

Geisenfeld
Alemannenstraße 3
D-85290
Deutschland
Mehr Informationen ›

Schwülper
Waller See 6
D-38179
Deutschland
Mehr Informationen ›

Laichingen
Carl-Zeiss-Straße 6
D-89150
Deutschland
Mehr Informationen ›

Duisburg-Rheinhausen
Dahlingstraße 240
D-47229
Deutschland
Mehr Informationen ›

Bergrheinfeld
Richtbergstraße 19
D-97493
Deutschland
Mehr Informationen ›

Anhänger Zubehör Übersicht

Vervollständigen Sie Ihren Anhänger noch mehr mit unserem Zubehör, das sich leicht montieren lässt. Sie möchten wissen, welches Originalzubehör für das Anhängermodell erhältlich ist? Dann werfen Sie einen Blick auf die Zubehörübersicht.

Aufbau Zubehör-ubersicht
Jetzt hier ansehen ›

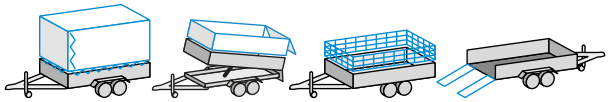

Anssems.com Montage-Service

Lassen Sie Ihre Anssems Anhängerzubehör professionell von Anssems.com montieren und prüfen.

Pluspunkte

- Fachgerechte Montagen
- Anssems Qualitätskontrolle
- Anssems Sicherheitsprüfung

Siehe unseren Montageservice
Anhängerzubehör Service ›

Unsere Qualität hat viele Anhänger

Die Anssems-Gruppe bietet Ihnen mit den Marken Anssems und Hulco ein komplettes Angebot für Ihre Transportlösungen. Anssems Anhänger zeichnen sich bereits seit 1977 durch ihre Zuverlässigkeit und Langlebigkeit aus. Die großzügige Serienausstattung sorgt für einen optimalen Benutzerkomfort. Die hohe Qualität wird mithilfe Hilfe der eigenen Entwicklung, Innovation und automatisierter Produktion gewährleistet. Anssems ist aus diesem Grund führend auf dem europäischen Markt. Anssems: Wenn es hart auf hart kommt, steht Anssems immer hinter Ihnen!

Ihr Anssems-Händler

Anssems.com

www.anssems.com

Servicehotline: 05924 299 320

(Montag bis Freitag von 8.30 Uhr bis 17.30 Uhr)

AC-AB2303DE-KSX

A Tieflader **BSX**

A Tieflader **GT-O**

A Tieflader **GT-R**

A Hochlader **ASX**
(mit rampen)

A Hochlader **PSX**

H Hochlader **MEDAX**

A Hochlader **PLT**

H Multitransporter
CARAX

A Multitransporter
MSX-Basic / MSX

A Fahrzeugtransporter
AMT

A Fahrzeugtransporter
AMT-ECO

A Kipper
KSX

A Rückwärts Kipper
KLT

A Deckelanhänger **GT-HT/VT1**

A Kofferanhänger
GT-VT2/VT3/VT4

H Baumaschinenanhänger
TERRAX

H Baumaschinenanhänger
TERRAX-Basic

A Pferdeanhänger **PTH**

A Bauwagen **PTS**

Anssems Go-Getter

Modell- und Konstruktionsänderungen, sowie Satz- und Druckfehler vorbehalten.

Anssems

Die Anssems-Gruppe

Anssems Anhänger GmbH
Londoner Straße 15
D-48455 Bad Bentheim-Gildehaus

Anssems Aanhangwagens B.V.
Ericssonstraat 50
NL-5121 ML Rijen

Anssems Remorques Sarl
Rue Pierre Brossolette
FR-58600 Garchizy

Hulco Trailers GmbH
Wiener Straße 34
D-48455 Bad Bentheim-Gildehaus