Hulco
TERRAX

BAUMASCHINENANHÄNGER FÜR PROFIS

ab
3.299,- €

HULCO-QUALITÄT

MULTITRANSPORTER
BAUMASCHINENANHÄNGER
HOCHLADER

ANHÄNGER KAUFEN - DIREKT BEIM HERSTELLER

Anssems.com

MASCHINENTRANSPORTER **TERRAX**

HULCO TRAILERS

12 ANSSEMS.COM MEGASTORES DEUTSCHLANDWEIT

Über Anssems.com

Anssems.com Deutschland GmbH verkauft Anhänger an Privatpersonen und Unternehmen in über 12 Anhänger Megastores deutschlandweit. Anssems.com ist Teil der Anssems-Gruppe. Die Anssems-Gruppe entwickelt, produziert und verkauft Anhänger unter den Marken Hulco und Anssems. Mit Produktionsstätten in Deutschland, den Niederlanden und Frankreich hat sich das Familienunternehmen zu einem starken europäischen Akteur entwickelt.

7 Gründe für die Wahl von Anssems.com

10 Jahre Anssems.com Bad Bentheim 2012 - 2022

- **Über 300 Anhänger direkt ab Lager**
- **Direkt vom Hersteller**
- **Höchste Qualität seit 45 Jahren**
- **Professionelle und Fachkundige Beratung**
- **12 Anhänger Megastores deutschlandweit**
- **Webshop geöffnet 24/7**
- **Bestellungen kontaktlos abholen möglich**

Hulco Terrax: ein robuster und funktioneller Minibaggertransporter

TERRAX-1 1500.294×150 Basic

Hersteller: Hulco | Artikelnummer: 1.46.1.1501.02

3.299,- € ~~4.215, €~~ inkl. MwSt.

ANSSEMS.COM OFT GEWÄHLT DIREKT VOM HERSTELLER

Produkt Typ	**Terrax-Basic**
Gesamtgewicht	1500 kg
Leergewicht	440 kg
Nutzlast	1060 kg
Kasteninnenmaß	294 x 150 x 27 cm

Pluspunkte

- Auffahrrampe aus Stahl mit Stützen
- Sehr geringer Auffahrwinkel
- Automatik Stützrad

Wird oft zusammen gekauft mit:

Vordergitter Terrax 150×80

Artikelnummer: 1.65.1.3501.00

210,- €

Dieses Produkt jetzt ansehen

Zum Shop gehen ›

TERRAX-2 3000.294×150

Hersteller: Hulco | Artikelnummer: 1.44.1.3001.00

5.299,- € ~~6.505, €~~ inkl. MwSt.

ANSSEMS.COM OFT GEWÄHLT DIREKT VOM HERSTELLER

Produkt Typ	**Terrax**
Gesamtgewicht	3000 kg
Leergewicht	650 kg
Nutzlast	2350 kg
Kasteninnenmaß	294 x 150 x 27 cm

Pluspunkte

- Auffahrrampe aus Stahl mit Stützen
- Alu Ladeboden
- Sehr geringer Auffahrwinkel

Wird oft zusammen gekauft mit:

Gitteraufsätze 294x150x70

Artikelnummer: 1.74.2.3001.07

1.050,- €
~~1.085, €~~

Dieses Produkt jetzt ansehen

Zum Shop gehen ›

Aktuelle Preise 24-04-2023. Die Preise im Shop können variieren.

Anssems.com

BEREIT FÜR DIE ARBEIT MIT MEINEM TERRAX

Alle TERRAX-Modelle im Shop anzeigen

Kaufen Sie Ihren Anhänger online ›

Hulco Terrax: Ein hochwertiger Anhänger für Profis

Täglich verlassen sich Profis auf die Qualität des Hulco Terrax und belasten diese bis an ihre Grenzen. Dies ist eine Herausforderung, für die der Terrax absolut gemacht ist. Das starke Chassis mit vielen Längsträgern aus Rechteckrohrprofil stützt den Aluminiumboden optimal. Der niedrige Ladeboden in Kombination mit der robusten Rampe, der Stützfuß, die zahlreichen Sicherungsmöglichkeiten und der integrierten Beleuchtung machen den Terrax zu einem professionellen Werkzeug. Ideal zu nutzen für Mobilbagger, Hubarbeitsbühnen, Scherenbühnen und Radlader.

Terrax Tandem

Terrax Tridem

Terrax Go-Getter Tandem

Terrax Go-Getter Tridem

Extrem starke Bodenunterstützung durch viele Rohrprofile

Sichere Heckbeleuchtung

Vielfältige Ladungs-sicherungsmöglichkeiten

Stützen an der Heckklappe, keine zusätzlichen Stützfüße erforderlich

Serienmäßig mit Deichselstütze ausgestattet

Sehr geringer Auffahrwinkel

Zubehör: Seilwinde mit Halter

HULCO TRAILERS

AUF UND AB FAHREN IST EIN KINDERSPIEL

Brauchen Sie eine individuelle Kaufberatung?

Termin vereinbaren ›

Anhängerzubehör anzeigen

Zum Anhängerzubehör ›

Terrax-Basic Baumaschinenanhänger

Mit dem Terrax hat Hulco eine professionelle Linie von Maschinentransportern etabliert. Die Terrax-Basic-Modelle wurden speziell für weniger schwere Transporte entwickelt. Diese sind mit einem starken Multiplex-Ladeboden ausgestattet. Ideal nutzbar für den Transport von Geländefahrzeugen, Quads, Garten- und Parkmaschinen.

Terrax-Basic Einachser

Terrax-Basic Tandem

Terrax Go-Getter

Der Terrax Go-Getter ist für Menschen, die ein Statement setzen wollen. Profitieren Sie von den vielen Extras, wie Antirutschstreifen, extra schweres Stützrad, schwarze Seitenschweller, schwarze Stahlfelgen und Voll-LED-Beleuchtung.

Zubehör:
Achsstoßdämpfer für
zusätzlichen Fahrkomfort

Zubehör:
Gasfeder für Auffahrrampe
(Höhe 150 cm)

Zubehör:
70 cm Gitteraufsätze

Zubehör:
Kupplungserhöhung
von 5 oder 10 cm

Zubehör:
Vordergitter 80 cm

Zubehör:
Radstopper für Terrax

Zubehör:
Fronterhöhung

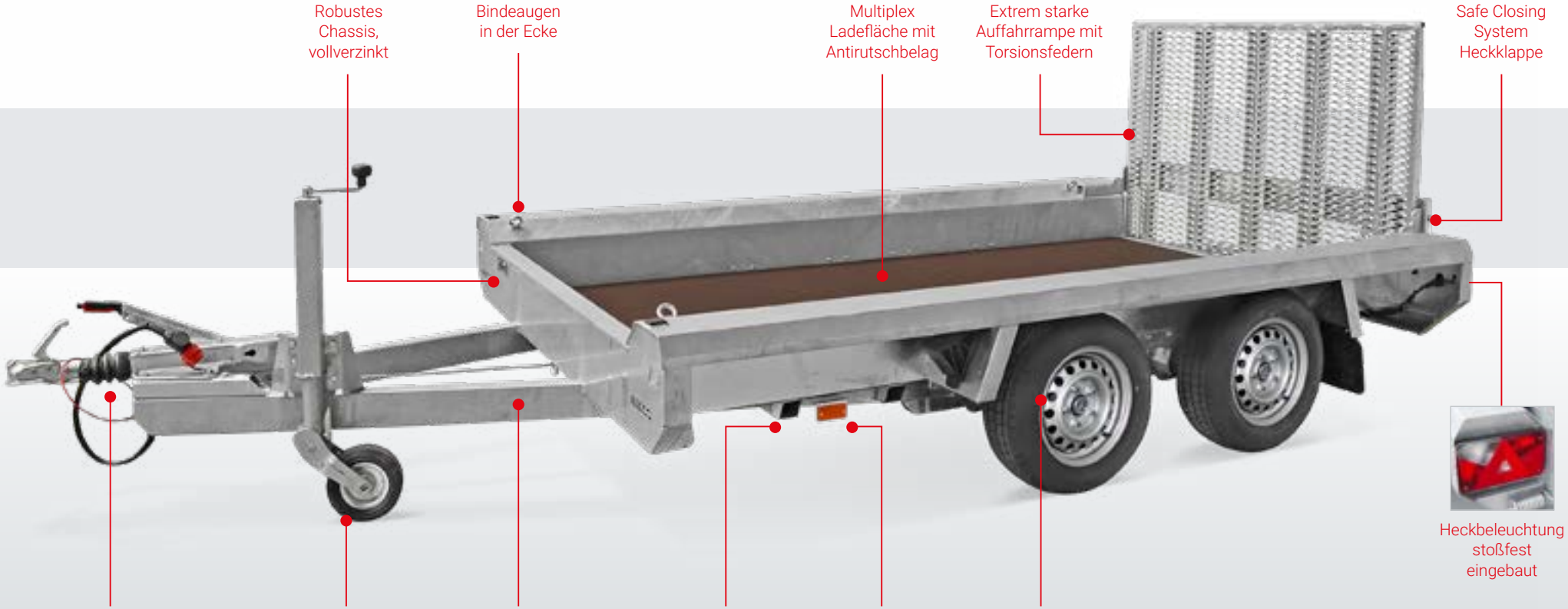

HULCO TRAILERS

MEIN TERRAX KANN ALLES ERLEDIGEN

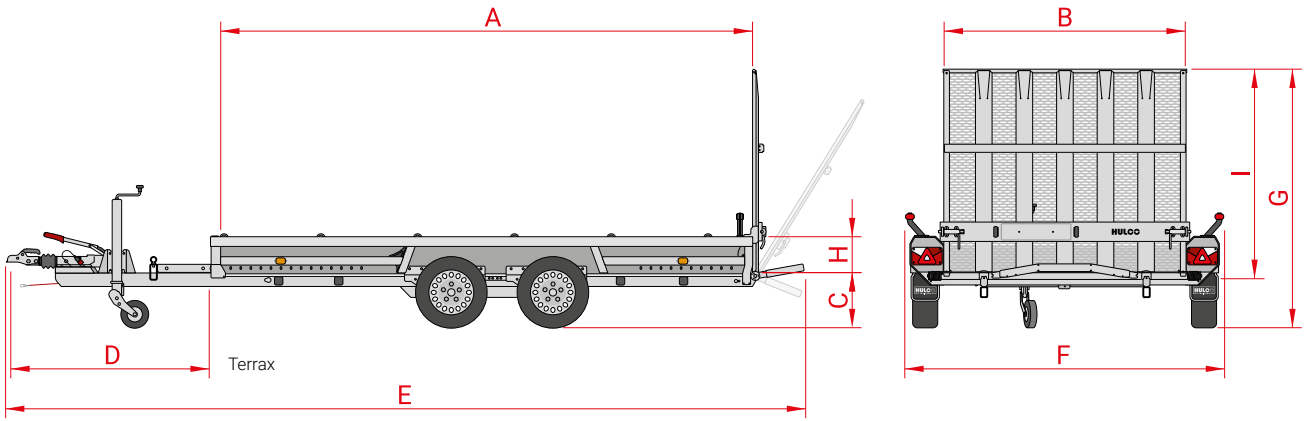

Alle TERRAX-Modelle im Shop anzeigen

Kaufen Sie Ihren Anhänger online ›

Anhängerzubehör anzeigen

Zum Anhängerzubehör ›

Modell	Terrax-1 1500 294×150 Basic	Terrax-1 1800 294x150 Basic	Terrax-2 2600 294x150 Basic	Terrax-2 3000 294x150	Terrax-2 3000 294x150 LK	Terrax-2 3500 294x150	Terrax-2 3000 394x180	Terrax-2 3000 394x180 LK	Terrax-2 3500 394x180	Terrax-2 3500 394x180 Go-Getter	Terrax-3 3500 394x180	Terrax-3 3500 394x180 Go-Getter	Terrax-3 3500 394x180 LK	Terrax-2 3500 469x195 LK	Terrax-3 3500 469x195 LK
Gesamtgewicht	1500 kg	1800 kg	2600 kg	3000 kg	3000 kg	3500 kg	3000 kg	3000 kg	3500 kg	3500 kg	3500 kg	3500 kg	3500 kg	3500 kg	3500 kg
Leergewicht	440 kg	460 kg	545 kg	650 kg	685 kg	730 kg	785 kg	825 kg	875 kg	875 kg	905 kg	905 kg	945 kg	950 kg	1075 kg
Nutzlast	1060 kg	1340 kg	2055 kg	2350 kg	2315 kg	2770 kg	2215 kg	2175 kg	2625 kg	2625 kg	2595 kg	2595 kg	2555 kg	2550 kg	2425 kg
Anzahl der Achsen	1	1	2	2	2	2	2	2	2	2	3	3	3	2	3
Gebremste Ausführung	v	v	v	v	v	v	v	v	v	v	v	v	v	v	v
Reifenmaß	185/60R12	185/60R12	185/60R12	185/60R12	185/60R12	185/60R12	185/60R12	185/60R12	185/60R12	185/60R12	185/60R12	185/60R12	185/60R12	185/60R12	185/60R12
Felgen (Stahl)	Silber	Silber	Silber	Silber	Silber	Silber	Silber	Silber	Silber	Schwarz	Silber	Schwarz	Silber	Silber	Silber
Ladeboden	Holz	Holz	Holz	Aluminium	Aluminium	Aluminium	Aluminium	Aluminium	Aluminium	Aluminium	Aluminium	Aluminium	Aluminium	Aluminium	Aluminium
Kastenlänge innen (A)	294 cm	294 cm	294 cm	294 cm	294 cm	294 cm	394 cm	394 cm	394 cm	394 cm	394 cm	394 cm	394 cm	469 cm	469 cm
Kastenbreite innen (B)	150 cm	150 cm	150 cm	150 cm	150 cm	150 cm	180 cm	180 cm	180 cm	180 cm	180 cm	180 cm	180 cm	195 cm	195 cm
Ladeflächenhöhe (C)	32 cm	39,5 cm	32 cm	32 cm	32 cm	39,5 cm	32 cm	32 cm	39,5 cm	39,5 cm	32 cm	32 cm	32 cm	39,5 cm	39,5 cm
Deichsellänge (D)	145 cm	145 cm	145 cm	145 cm	145 cm	145 cm	145 cm	145 cm	145 cm	145 cm	145 cm	145 cm	145 cm	145 cm	145 cm
Gesamtläng (E)	473 cm	473 cm	473 cm	473 cm	473 cm	485 cm	573 cm	573 cm	585 cm	585 cm	575 cm	575 cm	575 cm	661 cm	661 cm
Gesamtbreite (F)	200 cm	200 cm	200 cm	200 cm	200 cm	200 cm	230 cm	230 cm	230 cm	230 cm	230 cm	230 cm	230 cm	245 cm	245 cm
Gesamthöhe (G)	135 cm	135 cm	135 cm	135 cm	185 cm	193 cm	135 cm	185 cm	193 cm	193 cm	135 cm	135 cm	185 cm	193 cm	193 cm
Bordwandhöhe (H)	27 cm	27 cm	27 cm	27 cm	27 cm	27 cm	27 cm	27 cm	27 cm	27 cm	27 cm	27 cm	27 cm	27 cm	27 cm
Auffahrrampe Höhe (I)	100 cm	100 cm	100 cm	100 cm	150 cm	150 cm	100 cm	150 cm	150 cm	150 cm	100 cm	100 cm	150 cm	150 cm	150 cm

Zubehör	**Terrax-1 1500 294×150 Basic**	**Terrax-1 1800 294x150 Basic**	**Terrax-2 2600 294x150 Basic**	**Terrax-2 3000 294x150**	**Terrax-2 3000 294x150 LK**	**Terrax-2 3500 294x150**	**Terrax-2 3000 394x180**	**Terrax-2 3000 394x180 LK**	**Terrax-2 3500 394x180**	**Terrax-2 3500 394x180 Go-Getter**	**Terrax-3 3500 394x180**	**Terrax-3 3500 394x180 Go-Getter**	**Terrax-3 3500 394x180 LK**	**Terrax-2 3500 469x195 LK**	**Terrax-3 3500 469x195 LK**
Terrax- Gitteraufsätze (Höhe 70 cm)	v	v	v	v	v	v	v	v	v	v	v	v	v	x	x
Reserverad mit Halter	v	v	v	v	v	v	v	v	v	v	v	v	v	v	v
Vordergitter (Höhe 80 cm)	v	v	v	v	v	v	v	v	v	v	v	v	v	x	x
Fronterhöhung (Höhe 8 cm)	v	v	v	v	v	v	v	v	v	v	v	v	v	x	x
Kupplungserhöhung (Höhe 5 cm)	s	v	s	s	s	v	s	s	v	v	s	s	s	s	v
Kupplungserhöhung (Höhe 10 cm)	v	v	v	v	v	v	v	v	v	v	v	v	v	v	v
Achsstoßdämpfer	v	v	v	v	v	v	v	v	v	v	v	v	v	v	v
Gasfeder für Auffahrrampe (Höhe 150 cm)	x	x	x	v	v	v	v	v	v	v	v	v	v	v	v
Seilwinde mit Halter	x	x	x	x	v	v	x	v	v	v	x	x	v	v	v
Radstopper	v	v	v	v	v	v	v	v	v	v	v	v	v	x	x

S *Serienausstattung* V *Erhältlich als Zubehör* X *Kein Zubehör*

BESUCHEN SIE DEN AUSSTELLUNGSRAUM VON ANSSEMS.COM

JEDER UNSERER MEGASTORES UMFASST EINE AUSSTELLUNGSFLÄCHE VON ÜBER 5.500 M². IN DIESEN AUSSTELLUNGSHALLEN STEHEN DIE VERSCHIEDENEN ANHÄNGERMODELLE IMMER IM TROCKENEN UND SIND IMMER VORRÄTIG.

Persönliche Beratung

In unseren 12 Verkaufsniederlassungen innerhalb Deutschlands haben Sie die Möglichkeit alle Anhänger der Marken Anssems und Hulco zu besichtigen. Hier bieten wir Ihnen eine umfassende Beratung und Service, sowohl für verschiedene Anhängermodelle, wie auch für Zubehör und Ersatzteile. Wir garantieren Ihnen den besten Preis, die höchsten Qualitätsstandards und einen beachtlichen Vorrat. Bei uns müssen Sie sich nicht auf lange Lieferzeiten einstellen, denn Sie können Ihren Wunschanhänger begutachten und direkt mitnehmen.

Die Mitnahmemöglichkeit besteht bei bestehender gültigen Zulassung oder Nutzung eines Überführungskennzeichens.

Womit können wir Ihnen helfen?

Brauchen Sie eine individuelle Kaufberatung?

Termin vereinbaren ›

Anssems.com Megastore-Standorte

Eisenberg
In der Wiessen 1
D-07608
Deutschland
Mehr Informationen ›

Bad Bentheim-Gildehaus
Stockholmer Straße 32
D-48455
Deutschland
Mehr Informationen ›

Nauen
Alfred-Nobel-Straße 4
D-14641
Deutschland
Mehr Informationen ›

Waldlaubersheim
Feldborn 7
D-55444
Deutschland
Mehr Informationen ›

Kaltenkirchen
Maybachstraße 2
D-24568
Deutschland
Mehr Informationen ›

Geseke
Hansestraße 8
D-59590
Deutschland
Mehr Informationen ›

Weyhe
Zeppelinstraße 17
D-28844
Deutschland
Mehr Informationen ›

Geisenfeld
Alemannenstraße 3
D-85290
Deutschland
Mehr Informationen ›

Schwülper
Waller See 6
D-38179
Deutschland
Mehr Informationen ›

Laichingen
Carl-Zeiss-Straße 6
D-89150
Deutschland
Mehr Informationen ›

Duisburg-Rheinhausen
Dahlingstraße 240
D-47229
Deutschland
Mehr Informationen ›

Bergrheinfeld
Richtbergstraße 19
D-97493
Deutschland
Mehr Informationen ›

Anhänger Zubehör Übersicht

Vervollständigen Sie Ihren Anhänger noch mehr mit unserem Zubehör, das sich leicht montieren lässt. Sie möchten wissen, welches Originalzubehör für das Anhängermodell erhältlich ist? Dann werfen Sie einen Blick auf die Zubehörübersicht.

Aufbau Zubehör-ubersicht
Jetzt hier ansehen ›

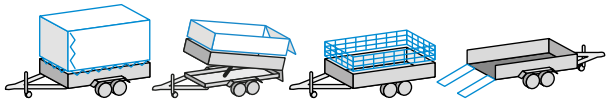

Anssems.com Montage-Service

Lassen Sie Ihre Hulco Anhängerzubehör professionell von Anssems.com montieren und prüfen.

Pluspunkte

- Fachgerechte Montagen
- Anssems Qualitätskontrolle
- Anssems Sicherheitsprüfung

Siehe unseren Montageservice
Anhängerzubehör Service ›

Hulco. Für Profis mit Ansprüchen.

Seit 2003 entwickelt Hulco Anhänger für den gewerblichen Markt, wobei Topqualität und Zuverlässigkeit im Vordergrund stehen. Auf die Produkte von Hulco ist jeden Tag Verlass. Alle Anhänger sind aufgrund der großzügigen Serienausstattung sehr benutzerfreundlich. Die hohe Qualität wird mithilfe der eigenen Entwicklung, Innovation und automatisierter Produktion gewährleistet. Hulco ist aus diesem Grund führend in Europa.

Ihr Hulco-Händler

Anssems.com

www.anssems.com

Servicehotline: 05924 299 320

(Montag bis Freitag von 8.30 Uhr bis 17.30 Uhr)

AC-HB2303DE-TER

A Tieflader **BSX**

A Tieflader **GT-O**

A Tieflader **GT-R**

A Hochlader **ASX**
(mit rampen)

A Hochlader **PSX**

H Hochlader **MEDAX**

A Hochlader **PLT**

H Multitransporter
CARAX

A Multitransporter
MSX-Basic / MSX

A Fahrzeugtransporter
AMT

A Fahrzeugtransporter
AMT-ECO

A Kipper
KSX

A Rückwärts Kipper
KLT

A Deckelanhänger **GT-HT/VT1**

A Kofferanhänger
GT-VT2/VT3/VT4

H Baumaschinenanhänger
TERRAX

H Baumaschinenanhänger
TERRAX-Basic

A Pferdeanhänger **PTH**

A Bauwagen **PTS**

Hulco Go-Getter

Modell- und Konstruktionsänderungen, sowie Satz- und Druckfehler vorbehalten.

HULCO TRAILERS

Anssems-Gruppe:

Hulco Trailers GmbH
Wiener Straße 34
D-48455 Bad Bentheim-Gildehaus

Anssems Aanhangwagens B.V.
Ericssonstraat 50
NL-5121 ML Rijen

Anssems Anhänger GmbH
Londoner Straße 15
D-48455 Bad Bentheim-Gildehaus

Anssems Remorques Sarl
Rue Pierre Brossolette
FR-58600 Garchizy