Anssems
BSX

DER ROBUSTE ALLESKÖNNER

ab
1.549,- €

Mit Aktionsanhänger angebot!

ANSSEMS
HÖCHSTE QUALITÄT

- **TIEFLADER**
- HOCHLADER
- MULTITRANSPORTER
- FAHRZEUGTRANSPORTER
- KIPPER
- DECKELANHÄNGER
- KOFFERANHÄNGER
- PFERDEANHÄNGER
- BAUWAGEN

Anssems.com

ANHÄNGER KAUFEN - DIREKT BEIM HERSTELLER

TIEFLADER **BSX**

Anssems

12 ANSSEMS.COM MEGASTORES DEUTSCHLANDWEIT

Über Anssems.com

Anssems.com Deutschland GmbH verkauft Anhänger an Privatpersonen und Unternehmen in über 12 Anhänger Megastores deutschlandweit. Anssems.com ist Teil der Anssems-Gruppe. Die Anssems-Gruppe entwickelt, produziert und verkauft Anhänger unter den Marken Anssems und Hulco. Mit Produktionsstätten in Deutschland, den Niederlanden und Frankreich hat sich das Familienunternehmen zu einem starken europäischen Akteur entwickelt.

7 Gründe für die Wahl von Anssems.com

10 Jahre Anssems.com Bad Bentheim 2012 - 2022

- **Über 300 Anhänger direkt ab Lager**
- **Direkt vom Hersteller**
- **Höchste Qualität seit 45 Jahren**
- **Professionelle und Fachkundige Beratung**
- **12 Anhänger Megastores deutschlandweit**
- **Webshop geöffnet 24/7**
- **Bestellungen kontaktlos abholen möglich**

Anssems BSX Kastenanhänger mit stabilem verschweißten Rahmen

BSX 750.251×130

Hersteller: Anssems | Artikelnummer: 1.00.1.0102.00

ANSSEMS.COM BESTSELLER DIREKT VOM HERSTELLER

Die Anssems.com Nummer eins! Sehen Sie sich diesen Bestseller an.

1.699,- €

~~2.100,- €~~ inkl. MwSt.

Produkt Typ	BSX
Gesamtgewicht	750 kg
Leergewicht	230 kg
Nutzlast	520 kg
Kasteninnenmaß	251 x 130 x 35 cm

Pluspunkte

- Vordergitter und Reling
- Bordwand vorne und hinten abklappbar
- Rückwand-Unterstützung

Wird oft zusammen gekauft mit:

Abstellstützen mit Klemme (Satz)

Artikelnummer: 1.83.2.0005.00

130,- €

~~140,- €~~

Dieses Produkt jetzt ansehen

Zum Shop gehen ›

BSX 1350.251×130

Hersteller: Anssems | Artikelnummer: 1.00.1.0302.00

ANSSEMS.COM AKTIONSANHÄNGER DIREKT VOM HERSTELLER

2.099,- € ~~2.755,- €~~ inkl. MwSt.

Produkt Typ	BSX
Gesamtgewicht	1350 kg
Leergewicht	300 kg
Nutzlast	1050 kg
Kasteninnenmaß	251 x 130 x 35 cm

Pluspunkte

- Vordergitter und Reling
- Bordwand vorne und hinten abklappbar
- Rückwand-Unterstützung

Wird oft zusammen gekauft mit:

Abstellstützen mit Klemme (Satz)

Artikelnummer: 1.83.2.0005.00

130,- €

~~140,- €~~

Dieses Produkt jetzt ansehen

Zum Shop gehen ›

Aktuelle Preise 24-04-2023. Die Preise im Shop können variieren.

Anssems.com

BSX - Tieflader für den intensiven Einsatz

Der Anssems BSX ist ein robuster Anhänger von hoher Qualität für Unternehmer und Privatpersonen. Nutzen Sie Ihren Anhänger intensiv und wollen Sie deshalb ein Qualitätsprodukt? Dann ist der BSX eine gute Wahl! Der Anssems BSX ist in verschiedenen Ausführungen erhältlich. Die Platzierung der Räder neben dem Kastenaufbau bietet zusätzliche Stabilität, das werden Sie beim Laden und Fahren bemerken. Mit seiner niedrigen Ladefläche ist das Be- und Entladen sehr bequem.

BSX Einachser ungebremst

BSX Einachser gebremst

BSX Go-Getter
Einachser gebremst

BSX Tandem
gebremst

BSX Go-Getter

Der BSX Go-Getter ist ein Tieflader für Menschen, die ein Statement setzen wollen. Ein Go-Getter hat viele Extras, wie schwarze Stahlräder, schwarze Aluminiumwänden, eine schwarze Werkzeugkiste (40L) auf der Deichsel und ist komplett mit LED-Beleuchtung ausgestattet. Holen Sie sich jetzt Ihren Go-Getter!

Alle BSX-Modelle im Shop anzeigen

Kaufen Sie Ihren Anhänger online ›

Robotergeschweißtes Chassis mit fester Reling und Vordergitter

Zuverlässige, gut sichtbare Beleuchtung

Vorder- und Seitenmarkierungs-beleuchtung

Rückbordwandstützen

Vorderbordwand kann auf der Deichsel aufliegen

Bindeschiene für bewegliche Netzhaken oder Bindeaugen

Bindeschiene auch an der Innenseite der Ladefläche

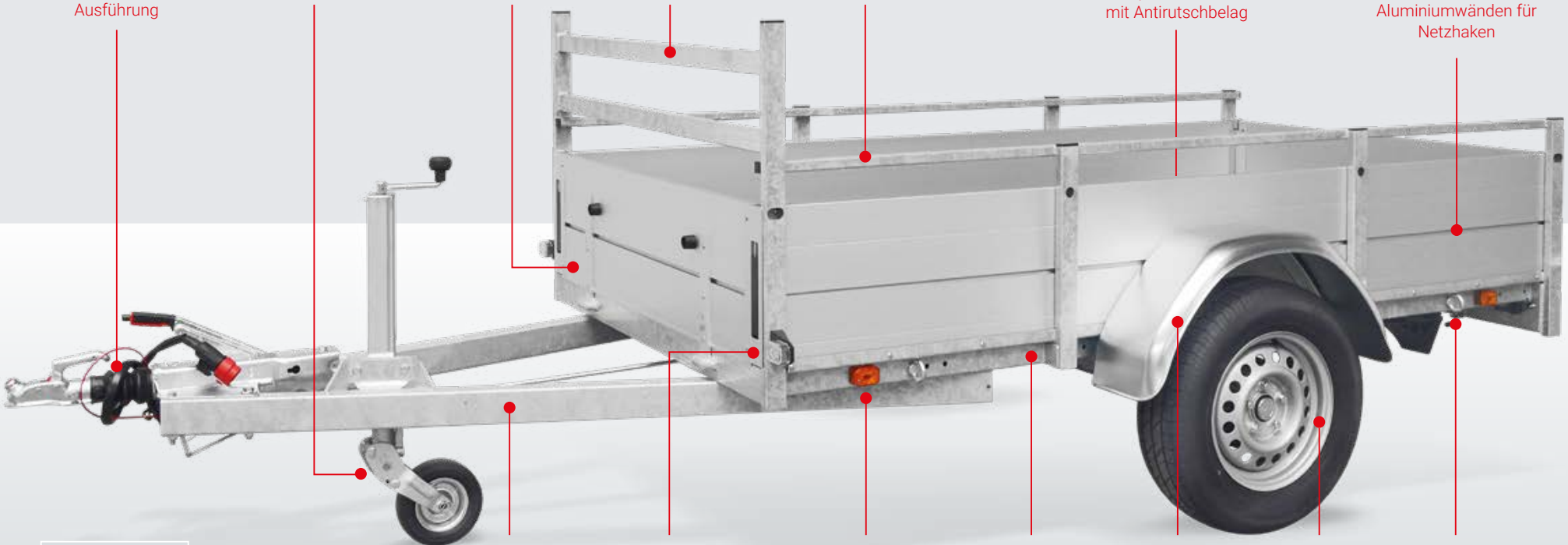

Anssems

DER ANSSEMS BSX NIMMT ALLES AUF EINMAL MIT

Brauchen Sie eine individuelle Kaufberatung?

Termin vereinbaren ›

Anhängerzubehör anzeigen

Zum Anhängerzubehör ›

Vielseitig einsetzbarer Anhänger

Bei der Entwicklung der BSX-Serie hat Anssems alles getan, um dieses Modell so multifunktional wie möglich zu machen. Anssems kennt die Wünsche seiner Nutzer wie kein anderer. Dies spiegelt sich im Design und im Zubehör wider, welche alle Anforderungen erfüllen. Die BSX-Serie ist sowohl für den professionellen als auch für den privaten Bereich attraktiv. Fragen Sie den Anssems-Händler nach allen Optionen oder stellen Sie Ihre Fragen auf www.anssems.eu.

Ladekomfort

Die Möglichkeit des Durchladens, wenn die Ladung mal etwas länger als die Ladefläche ist, ist eine hochgeschätzte Eigenschaft der Anssems BSX Serie. Die hintere Bordwand stützt sich auf ausziehbare Rohre und die Vorderbordwand klappt auf die Deichsel.

Verfügbar mit Abstellstützen für mehr Komfort beim Laden

Gebremste Modelle mit Achsstoßdämpfern erhältlich

Zubehör: Bindeaugen

Zubehör: Netzhaken

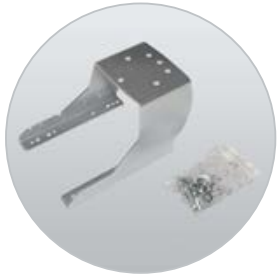

Zubehör: Reserveradhalterung

Zubehör: Reserverad

Zubehör: Universelle Auffahrrampen aus Aluminium

Decken Sie Ihre Ladung sicher mit dieser Flachplane, einem strapazierfähigem Planentuch ab. Einfache Montage an den verstellbaren Netzhaken.

Viele Käufer entscheiden sich bei dem BSX für eine Anssems Plane. Diese gibt Ihnen mehr Ladevolumen und zusätzlichen Schutz beim Transport.

Original Anssems Plane. Hochwertige Metallgestell mit Strapazierfähige, wetterfeste PVC-Plane. Wird komplett mit Expanderseil und Netzhaken Satz geliefert.

Anssems

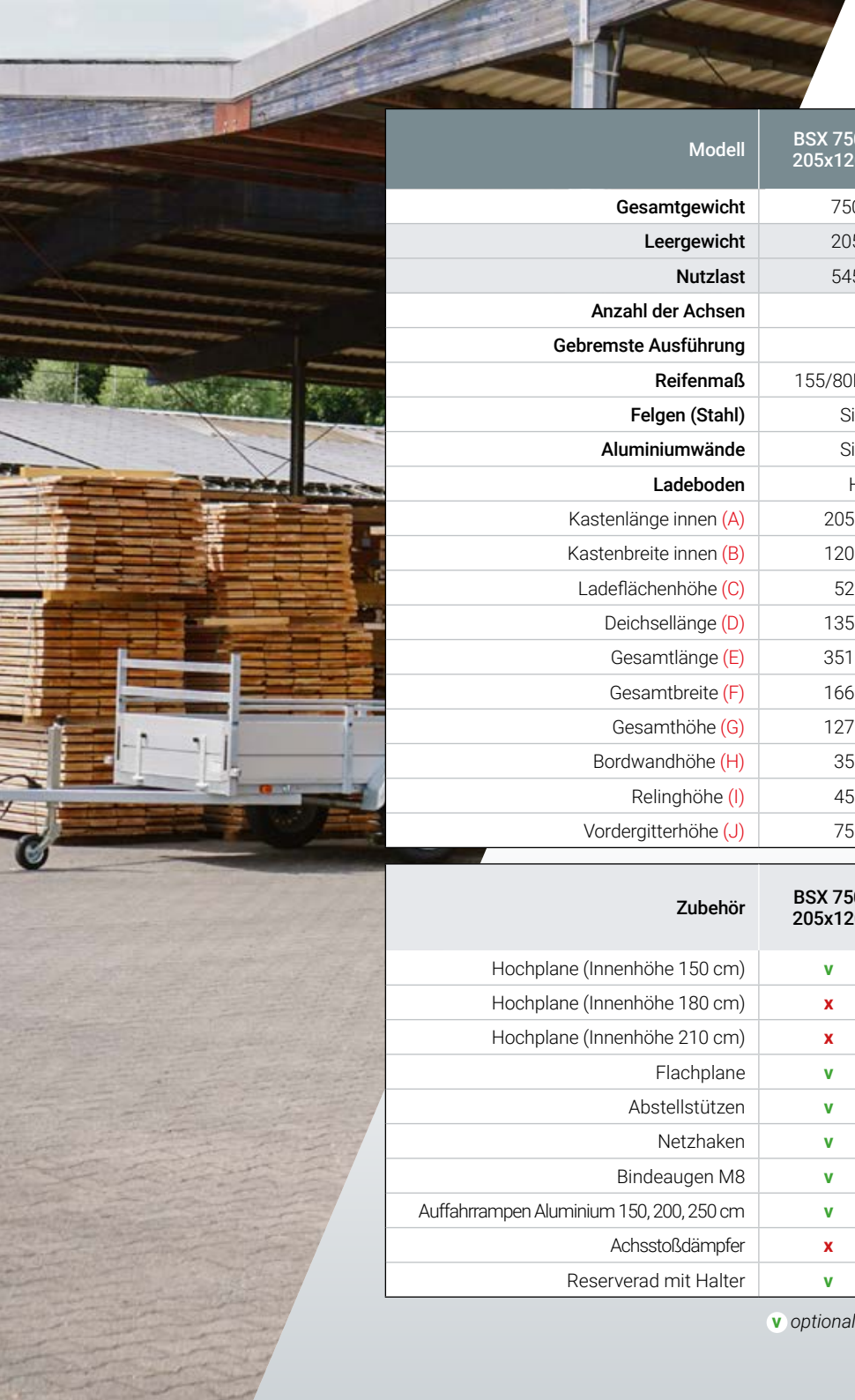

Modell	BSX 750 205x120	BSX 750 251x130	BSX 1350 205x120	BSX 1350 251x130	BSX 1350 251x130 Go-Getter	BSX 1500 301x150	BSX 2500 251x130	BSX 2500 301x150
Gesamtgewicht	750 kg	750 kg	1350 kg	1350 kg	1350 kg	1500 kg	2500 kg	2500 kg
Leergewicht	205 kg	230 kg	270 kg	300 kg	300 kg	330 kg	365 kg	405 kg
Nutzlast	545 kg	520 kg	1080 kg	1050 kg	1050 kg	1170 kg	2135 kg	2095 kg
Anzahl der Achsen	1	1	1	1	1	1	2	2
Gebremste Ausführung	x	x	v	v	v	v	v	v
Reifenmaß	155/80R13	155/80R13	195/70R14	195/70R14	195/70R14	195/70R14	185/70R13	185/70R13
Felgen (Stahl)	Silber	Silber	Silber	Silber	Schwarz	Silber	Silber	Silber
Aluminiumwände	Silber	Silber	Silber	Silber	Schwarz	Silber	Silber	Silber
Ladeboden	Holz	Holz	Holz	Holz	Holz	Holz	Holz	Holz
Kastenlänge innen (A)	205 cm	251 cm	205 cm	251 cm	251 cm	301 cm	251 cm	301 cm
Kastenbreite innen (B)	120 cm	130 cm	120 cm	130 cm	130 cm	150 cm	130 cm	150 cm
Ladeflächenhöhe (C)	52 cm	52 cm	53 cm	53 cm	53 cm	53 cm	50 cm	50 cm
Deichsellänge (D)	135 cm	135 cm	145 cm	145 cm	145 cm	145 cm	145 cm	145 cm
Gesamtlänge (E)	351 cm	397 cm	361 cm	407 cm	407 cm	457 cm	407 cm	457 cm
Gesamtbreite (F)	166 cm	176 cm	170 cm	180 cm	180 cm	200 cm	182 cm	202 cm
Gesamthöhe (G)	127 cm	127 cm	128 cm	128 cm	128 cm	128 cm	125 cm	125 cm
Bordwandhöhe (H)	35 cm	35 cm	35 cm	35 cm	35 cm	35 cm	35 cm	35 cm
Relinghöhe (I)	45 cm	45 cm	45 cm	45 cm	45 cm	45 cm	45 cm	45 cm
Vordergitterhöhe (J)	75 cm	75 cm	75 cm	75 cm	75 cm	75 cm	75 cm	75 cm

Zubehör	BSX 750 205x120	BSX 750 251x130	BSX 1350 205x120	BSX 1350 251x130	BSX 1350 251x130 Go-Getter	BSX 1500 301x150	BSX 2500 251x130	BSX 2500 301x150
Hochplane (Innenhöhe 150 cm)	v	v	v	v	v	v	v	v
Hochplane (Innenhöhe 180 cm)	x	v	x	v	v	v	v	v
Hochplane (Innenhöhe 210 cm)	x	x	x	x	x	v	x	v
Flachplane	v	v	v	v	v	v	v	v
Abstellstützen	v	v	v	v	v	v	v	v
Netzhaken	v	v	v	v	v	v	v	v
Bindeaugen M8	v	v	v	v	v	v	v	v
Auffahrrampen Aluminium 150, 200, 250 cm	v	v	v	v	v	v	v	v
Achsstoßdämpfer	x	x	v	v	v	v	v	v
Reserverad mit Halter	v	v	v	v	v	v	v	v

v *optional lieferbar* x *nicht lieferbar*

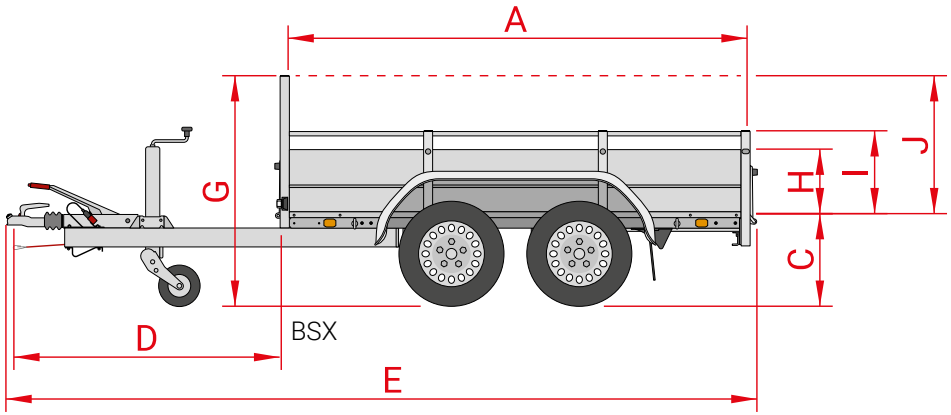

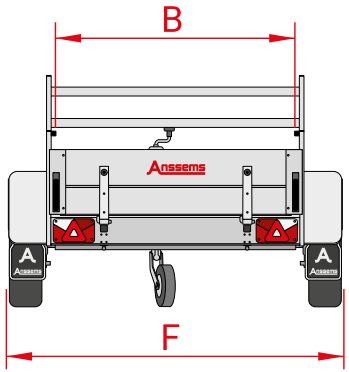

MEIN ANSSEMS BSX 2500 NIMMT AUCH LANGE LADUNG MIT

Noch ein bisschen mehr auffallen? Mit dem BSX 1350.251x130 Go-Getter werden Sie es mit Sicherheit. In schwarzer Ausführung, mit LED-Beleuchtung und mit einem schwarzen Werkzeugkasten.

Rückwand kann auf ausziehbaren Rohren abgestützt werden.

Alle BSX-Modelle im Shop anzeigen

Zum Pkw-Anhänger ›

Wählen Sie hier Ihr BSX-Zubehör

Zum Anhängerzubehör ›

Anssems

BESUCHEN SIE DEN AUSSTELLUNGSRAUM VON ANSSEMS.COM

JEDER UNSERER MEGASTORES UMFASST EINE AUSSTELLUNGSFLÄCHE VON ÜBER 5.500 M². IN DIESEN AUSSTELLUNGSHALLEN STEHEN DIE VERSCHIEDENEN ANHÄNGERMODELLE IMMER IM TROCKENEN UND SIND IMMER VORRÄTIG.

Persönliche Beratung

In unseren 12 Verkaufsniederlassungen innerhalb Deutschlands haben Sie die Möglichkeit alle Anhänger der Marken Anssems und Hulco zu besichtigen. Hier bieten wir Ihnen eine umfassende Beratung und Service, sowohl für verschiedene Anhängermodelle, wie auch für Zubehör und Ersatzteile. Wir garantieren Ihnen den besten Preis, die höchsten Qualitätsstandards und einen beachtlichen Vorrat. Bei uns müssen Sie sich nicht auf lange Lieferzeiten einstellen, denn Sie können Ihren Wunschanhänger begutachten und direkt mitnehmen.

Die Mitnahmemöglichkeit besteht bei bestehender gültigen Zulassung oder Nutzung eines Überführungskennzeichens.

Womit können wir Ihnen helfen?

Brauchen Sie eine individuelle Kaufberatung?

Termin vereinbaren ›

Anssems.com Megastore-Standorte

Eisenberg
In der Wiessen 1
D-07608
Deutschland
Mehr Informationen ›

Bad Bentheim-Gildehaus
Stockholmer Straße 32
D-48455
Deutschland
Mehr Informationen ›

Nauen
Alfred-Nobel-Straße 4
D-14641
Deutschland
Mehr Informationen ›

Waldlaubersheim
Feldborn 7
D-55444
Deutschland
Mehr Informationen ›

Kaltenkirchen
Maybachstraße 2
D-24568
Deutschland
Mehr Informationen ›

Geseke
Hansestraße 8
D-59590
Deutschland
Mehr Informationen ›

Weyhe
Zeppelinstraße 17
D-28844
Deutschland
Mehr Informationen ›

Geisenfeld
Alemannenstraße 3
D-85290
Deutschland
Mehr Informationen ›

Schwülper
Waller See 6
D-38179
Deutschland
Mehr Informationen ›

Laichingen
Carl-Zeiss-Straße 6
D-89150
Deutschland
Mehr Informationen ›

Duisburg-Rheinhausen
Dahlingstraße 240
D-47229
Deutschland
Mehr Informationen ›

Bergrheinfeld
Richtbergstraße 19
D-97493
Deutschland
Mehr Informationen ›

Anhänger Zubehör Übersicht

Vervollständigen Sie Ihren Anhänger noch mehr mit unserem Zubehör, das sich leicht montieren lässt. Sie möchten wissen, welches Originalzubehör für das Anhängermodell erhältlich ist? Dann werfen Sie einen Blick auf die Zubehörübersicht.

Aufbau Zubehör-ubersicht
Jetzt hier ansehen ›

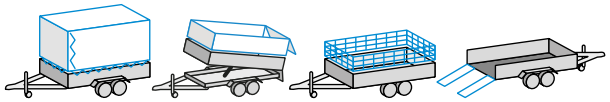

Anssems.com Montage-Service

Lassen Sie Ihre Anssems Anhängerzubehör professionell von Anssems.com montieren und prüfen.

Pluspunkte

- Fachgerechte Montagen
- Anssems Qualitätskontrolle
- Anssems Sicherheitsprüfung

Siehe unseren Montageservice
Anhängerzubehör Service ›

Unsere Qualität hat viele Anhänger

Die Anssems-Gruppe bietet Ihnen mit den Marken Anssems und Hulco ein komplettes Angebot für Ihre Transportlösungen. Anssems Anhänger zeichnen sich bereits seit 1977 durch ihre Zuverlässigkeit und Langlebigkeit aus. Die großzügige Serienausstattung sorgt für einen optimalen Benutzerkomfort. Die hohe Qualität wird mithilfe Hilfe der eigenen Entwicklung, Innovation und automatisierter Produktion gewährleistet. Anssems ist aus diesem Grund führend auf dem europäischen Markt. Anssems: Wenn es hart auf hart kommt, steht Anssems immer hinter Ihnen!

Ihr Anssems-Händler

Anssems.com

www.anssems.com

Servicehotline: 05924 299 320

(Montag bis Freitag von 8.30 Uhr bis 17.30 Uhr)

AC-AB2302DE-BSX

A Tieflader **BSX**

A Tieflader **GT-O**

A Tieflader **GT-R**

A Hochlader **ASX**
(mit rampen)

A Hochlader **PSX**

H Hochlader **MEDAX**

A Hochlader **PLT**

H Multitransporter
CARAX

A Multitransporter
MSX-Basic / MSX

A Fahrzeugtransporter
AMT

A Fahrzeugtransporter
AMT-ECO

A Dreiseitenkipper
KSX

A Rückwärts Kipper
KLT

A Deckelanhänger **GT-HT/VT1**

A Kofferanhänger
GT-VT2/VT3/VT4

H Baumaschinenanhänger
TERRAX

H Baumaschinenanhänger
TERRAX-Basic

A Pferdeanhänger **PTH**

A Bauwagen **PTS**

Anssems Go-Getter

Modell- und Konstruktionsänderungen, sowie Satz- und Druckfehler vorbehalten.

Anssems

Die Anssems-Gruppe

Anssems Anhänger GmbH
Londoner Straße 15
D-48455 Bad Bentheim-Gildehaus

Anssems Aanhangwagens B.V.
Ericssonstraat 50
NL-5121 ML Rijen

Anssems Remorques Sarl
Rue Pierre Brossolette
FR-58600 Garchizy

Hulco Trailers GmbH
Wiener Straße 34
D-48455 Bad Bentheim-Gildehaus