Anssems
KLT

DER FUNKTIONALE KIPPER

ab
2.799,- €

ANSSEMS
HÖCHSTE QUALITÄT

- TIEFLADER
- HOCHLADER
- MULTITRANSPORTER
- FAHRZEUGTRANSPORTER
- **KIPPER**
- DECKELANHÄNGER
- KOFFERANHÄNGER
- PFERDEANHÄNGER
- BAUWAGEN

Anssems.com

ANHÄNGER KAUFEN - DIREKT BEIM HERSTELLER

RÜCKWÄRTS-KIPPER **KLT**

Anssems

12 ANSSEMS.COM MEGASTORES DEUTSCHLANDWEIT

Über Anssems.com

Anssems.com Deutschland GmbH verkauft Anhänger an Privatpersonen und Unternehmen in über 12 Anhänger Megastores deutschlandweit. Anssems.com ist Teil der Anssems-Gruppe. Die Anssems-Gruppe entwickelt, produziert und verkauft Anhänger unter den Marken Anssems und Hulco. Mit Produktionsstätten in Deutschland, den Niederlanden und Frankreich hat sich das Familienunternehmen zu einem starken europäischen Akteur entwickelt.

7 Gründe für die Wahl von Anssems.com

10 Jahre Anssems.com Bad Bentheim 2012 - 2022

- **Über 300 Anhänger direkt ab Lager**
- **Direkt vom Hersteller**
- **Höchste Qualität seit 45 Jahren**
- **Professionelle und Fachkundige Beratung**
- **12 Anhänger Megastores deutschlandweit**
- **Webshop geöffnet 24/7**
- **Bestellungen kontaktlos abholen möglich**

Basic Rückwärts-Kipper serienmäßig ausgestattet mit Alubordwänden und Stützrad

KLTT 2000.305×150

Hersteller: Anssems
Artikelnummer: 1.31.1.1106.00

3.549,- € ~~4.540, €~~ inkl. MwSt.

ANSSEMS.COM BESTSELLER DIREKT VOM HERSTELLER

Produkt Typ	**KLT**
Gesamtgewicht	2000 kg
Leergewicht	380 kg
Nutzlast	1620 kg
Kasteninnenmaß	305 x 150 x 30 cm

Pluspunkte

- Geringes Leergewicht
- Hydraulisches Kippsystem
- 8 Bindehaken am Ladeplattform

Wird oft zusammen gekauft mit:

Aufsatzbordwände 305x150x30

Artikelnummer: 1.75.2.3105.03

950,- €
~~1.025, €~~

Dieses Produkt jetzt ansehen

Zum Shop gehen ›

KLTB 1350.251×150

Hersteller: Anssems | Artikelnummer: 1.31.1.0805.00

2.799,- € ~~3.590, €~~ inkl. MwSt.

ANSSEMS.COM OFT GEWÄHLT DIREKT VOM HERSTELLER

Produkt Typ	**KLT**
Gesamtgewicht	1350 kg
Leergewicht	300 kg
Nutzlast	1050 kg
Kasteninnenmaß	251 x 150 x 30 cm

Pluspunkte

- Geringes Leergewicht
- Hydraulisches Kippsystem
- 8 Bindehaken am Ladeplattform

Wird oft zusammen gekauft mit:

Vordergitter 150×75

Artikelnummer: 1.65.1.3103.00

95,- €
~~102, €~~

Dieses Produkt jetzt ansehen

Zum Shop gehen ›

Aktuelle Preise 24-04-2023. Die Preise im Shop können variieren.

Anssems.com

DER ANSSEMS KLT IST GENAU DAS, WONACH ICH GESUCHT HABE

Alle KLT-Modelle im Shop anzeigen

Kaufen Sie Ihren Anhänger online ›

KLT Rückwärts-Kipper, ein zuverlässiger Arbeitspartner.

Diese budgetfreundlichen Rückwärtskipper können für viele Zwecke verwendet werden und haben ein geringes Eigengewicht. Die Kippfunktion kann manuell von der Deichsel aus bedient werden. Der Ladeboden ist durch die umklappbaren Aluminiumseitenbordwände leicht zugänglich. Die feste Vorderbordwand bietet zusätzliche Stabilität für den Aufbau. Alle Bordwände sind mit einem integrierten Bindeschienensystem zur einfachen Sicherung eines Ladungsnetzes ausgestattet vorgesehen.

KLT Einachser gebremst
mit Handpumpe

KLT Tandem gebremst
mit Handpumpe

Langlebig und geringes Eigengewicht

Die Herstellung des KLT-Chassis erfolgt mit Laserschneider und extrem genauen Schweißrobotern. Alle Teile des Chassis sind vollverzinkt. Der robuste Ladeboden besteht aus Multiplex mit einem rutschfesten Profil, das durch Stahlrohrprofile gestützt wird. Dank des intelligenten Designs bleibt viel Ladekapazität erhalten. Die Beleuchtung, die Achsen, die Kupplung und die Auflaufbremse sind ebenfalls aus 1A-Qualität.

Deichselprofile führen bis zur Rückseite der Ladeplattform

Zuverlässige und helle Beleuchtung

Leicht zugänglicher Ladeboden

Bordwände einfach zu öffnen und zu schließen

Hydraulisches Kippsystem

Bindeschiene für verstellbare Netzhaken oder Bindeösen

8 Bindehaken an der Innenseite der Ladeplattform

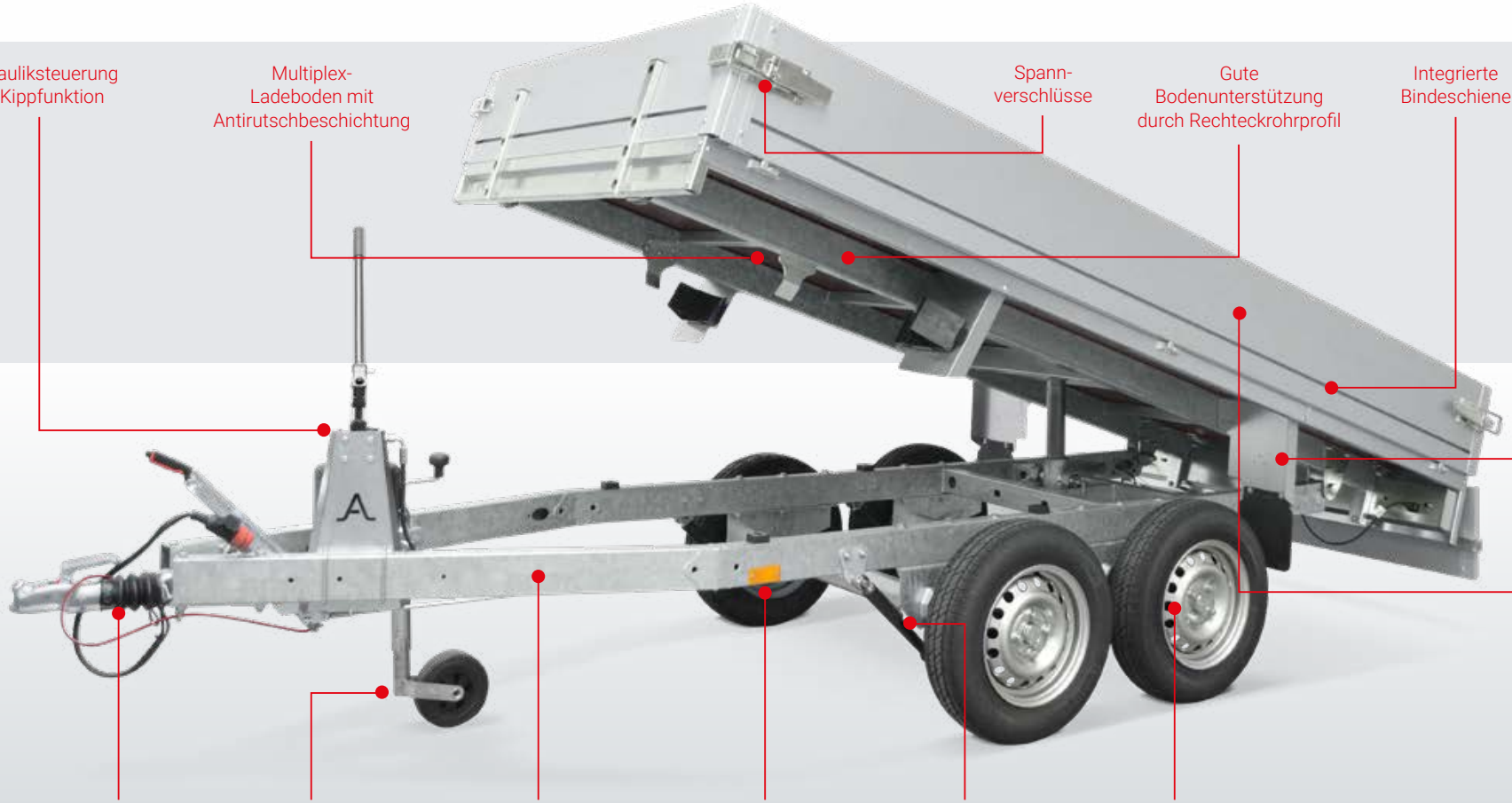

Anssems

Weitere Optionen

Manchmal möchten Sie einfach etwas zusätzlichen Laderaum oder extra Annehmlichkeiten. Anssems hat dafür verschiedenes Zubehör im Programm. Je nachdem was Sie transportieren möchten, können Sie Ihren Anssems KLT für Ihren persönlichen Einsatz optimieren.

DANK DER AUFSATZBORDWÄNDE KANN ICH MEINEN ANSSEMS KLT OPTIMAL EINSETZEN

Brauchen Sie eine individuelle Kaufberatung?

Termin vereinbaren ›

Anhängerzubehör anzeigen

Zum Anhängerzubehör ›

Ein Vordergitter bietet zusätzliche Optionen zur Ladungssicherung und ist somit ein häufig gewähltes Zubehör.

Mit den 30 cm Aufsatzbordwänden können Sie eine Ladehöhe von 60 cm erreichen. Die Flachplane ist einfach zu montieren, auch in Kombination mit Aufsatzbordwänden.

Zubehör:
Achsstoßdämpfer für
zusätzlichen Fahrkomfort

Zubehör:
Reserverad

Zubehör:
Reserveradhalterung

Zubehör:
Netzhaken

Zubehör: Vordergitter
aus Stahl

Zubehör:
Flachplane

Bequem und wendig

Die gute Straßenlage und die zuverlässige Auflaufbremse garantieren Sicherheit und komfortables Fahren. Schüttgüter wie Holz oder Gartenabfälle bereitet Ihrem Anssems KLT keine Probleme. Dank der Wendigkeit von diesem Modell, können Sie die Ladung genau am richtigen Ort entladen.

Anssems

Modell	KLTB 1350 251x150	KLTT 1350 305x150	KLTT 2000 305x150
Gesamtgewicht	1350 kg	1350 kg	2000 kg
Leergewicht	300 kg	360 kg	380 kg
Nutzlast	1050 kg	990 kg	1620 kg
Anzahl der Achsen	1	2	2
Gebremste Ausführung	v	v	v
Kippfunktion	Rückwärts	Rückwärts	Rückwärts
Operation	Handpumpe	Handpumpe	Handpumpe
Reifenmaß	185/70R13	145/80R13	155/80R13
Felgen	Stahl	Stahl	Stahl
Ladeboden	Holz	Holz	Holz
Kastenlänge innen (A)	251 cm	305 cm	305 cm
Kastenbreite innen (B)	150 cm	150 cm	150 cm
Ladeflächenhöhe (C)	68 cm	66 cm	67 cm
Deichsellänge (D)	105 cm	105 cm	105 cm
Gesamtläng (E)	365 cm	419 cm	419 cm
Gesamtbreite (F)	159 cm	159 cm	159 cm
Gesamthöhe (G)	98 cm	96 cm	97 cm
Bordwandhöhe (H)	30 cm	30 cm	30 cm

Zubehör	**KLTB 1350 251x150**	**KLTT 1350 305x150**	**KLTT 2000 305x150**
Flachplane	v	v	v
Aufsatzbordwände (Höhe 30 cm)	v	v	v
Vordergitter (Höhe 75 cm)	v	v	v
Netzhaken	v	v	v
Universelle Aluminium Auffahrrampen 150 cm	v	v	v
Universelle Aluminium Auffahrrampen 200 cm	v	v	v
Universelle Aluminium Auffahrrampen 250 cm	v	v	v
Reserverad mit Halter	v	v	v
Achsstoßdämpfer	v	v	v

Geringer Wartungsaufwand, hohe Leistung

Alle KLT-Modelle sind mit Achsen, Auflaufbremse und Beleuchtung in sehr guter Qualität ausgestattet. Dies in Kombination mit dem durchdachten Design sorgt dafür, dass Sie jahrelang Freude an Ihrem Anssems KLT haben.

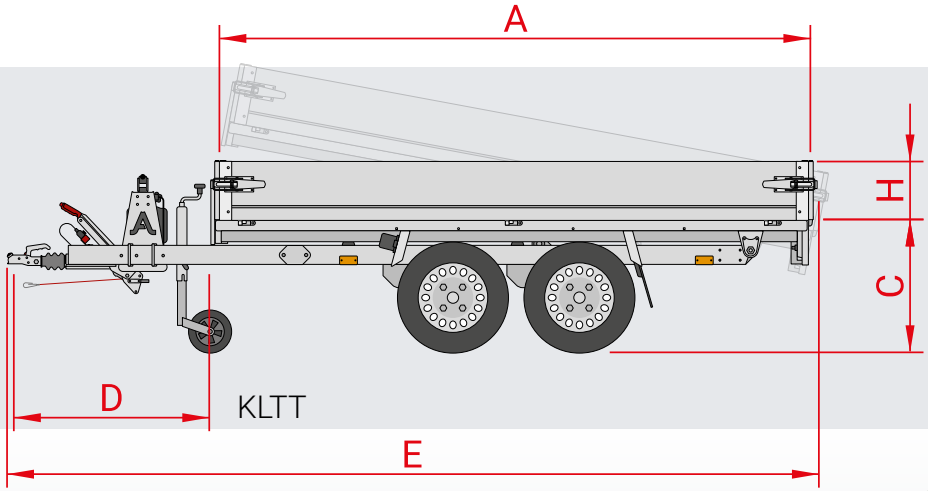

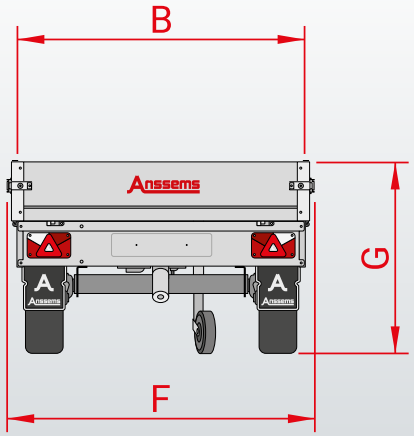

BESUCHEN SIE DEN AUSSTELLUNGSRAUM VON ANSSEMS.COM

JEDER UNSERER MEGASTORES UMFASST EINE AUSSTELLUNGSFLÄCHE VON ÜBER 5.500 M². IN DIESEN AUSSTELLUNGSHALLEN STEHEN DIE VERSCHIEDENEN ANHÄNGERMODELLE IMMER IM TROCKENEN UND SIND IMMER VORRÄTIG.

Persönliche Beratung

In unseren 12 Verkaufsniederlassungen innerhalb Deutschlands haben Sie die Möglichkeit alle Anhänger der Marken Anssems und Hulco zu besichtigen. Hier bieten wir Ihnen eine umfassende Beratung und Service, sowohl für verschiedene Anhängermodelle, wie auch für Zubehör und Ersatzteile. Wir garantieren Ihnen den besten Preis, die höchsten Qualitätsstandards und einen beachtlichen Vorrat. Bei uns müssen Sie sich nicht auf lange Lieferzeiten einstellen, denn Sie können Ihren Wunschanhänger begutachten und direkt mitnehmen.

Die Mitnahmemöglichkeit besteht bei bestehender gültigen Zulassung oder Nutzung eines Überführungskennzeichens.

Womit können wir Ihnen helfen?

Brauchen Sie eine individuelle Kaufberatung?

Termin vereinbaren ›

Anssems.com Megastore-Standorte

Eisenberg
In der Wiessen 1
D-07608
Deutschland
Mehr Informationen ›

Bad Bentheim-Gildehaus
Stockholmer Straße 32
D-48455
Deutschland
Mehr Informationen ›

Nauen
Alfred-Nobel-Straße 4
D-14641
Deutschland
Mehr Informationen ›

Waldlaubersheim
Feldborn 7
D-55444
Deutschland
Mehr Informationen ›

Kaltenkirchen
Maybachstraße 2
D-24568
Deutschland
Mehr Informationen ›

Geseke
Hansestraße 8
D-59590
Deutschland
Mehr Informationen ›

Weyhe
Zeppelinstraße 17
D-28844
Deutschland
Mehr Informationen ›

Geisenfeld
Alemannenstraße 3
D-85290
Deutschland
Mehr Informationen ›

Schwülper
Waller See 6
D-38179
Deutschland
Mehr Informationen ›

Laichingen
Carl-Zeiss-Straße 6
D-89150
Deutschland
Mehr Informationen ›

Duisburg-Rheinhausen
Dahlingstraße 240
D-47229
Deutschland
Mehr Informationen ›

Bergrheinfeld
Richtbergstraße 19
D-97493
Deutschland
Mehr Informationen ›

Anhänger Zubehör Übersicht

Vervollständigen Sie Ihren Anhänger noch mehr mit unserem Zubehör, das sich leicht montieren lässt. Sie möchten wissen, welches Originalzubehör für das Anhängermodell erhältlich ist? Dann werfen Sie einen Blick auf die Zubehörübersicht.

Aufbau Zubehör-ubersicht
Jetzt hier ansehen ›

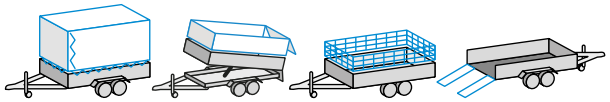

Anssems.com Montage-Service

Lassen Sie Ihre Anssems Anhängerzubehör professionell von Anssems.com montieren und prüfen.

Pluspunkte

- Fachgerechte Montagen
- Anssems Qualitätskontrolle
- Anssems Sicherheitsprüfung

Siehe unseren Montageservice
Anhängerzubehör Service ›

Unsere Qualität hat viele Anhänger

Die Anssems-Gruppe bietet Ihnen mit den Marken Anssems und Hulco ein komplettes Angebot für Ihre Transportlösungen. Anssems Anhänger zeichnen sich bereits seit 1977 durch ihre Zuverlässigkeit und Langlebigkeit aus. Die großzügige Serienausstattung sorgt für einen optimalen Benutzerkomfort. Die hohe Qualität wird mithilfe Hilfe der eigenen Entwicklung, Innovation und automatisierter Produktion gewährleistet. Anssems ist aus diesem Grund führend auf dem europäischen Markt. Anssems: Wenn es hart auf hart kommt, steht Anssems immer hinter Ihnen!

Ihr Anssems-Händler

Anssems.com

www.anssems.com

Servicehotline: 05924 299 320

(Montag bis Freitag von 8.30 Uhr bis 17.30 Uhr)

A Tieflader **BSX**

A Tieflader **GT-O**

A Tieflader **GT-R**

A Hochlader **ASX**
(mit rampen)

A Hochlader **PSX**

H Hochlader **MEDAX**

A Hochlader **PLT**

H Multitransporter
CARAX

A Multitransporter
MSX-Basic / MSX

A Fahrzeugtransporter
AMT

A Fahrzeugtransporter
AMT-ECO

A Dreiseitenkipper
KSX

A Rückwärts Kipper
KLT

A Deckelanhänger **GT-HT/VT1**

A Kofferanhänger
GT-VT2/VT3/VT4

H Baumaschinenanhänger
TERRAX

H Baumaschinenanhänger
TERRAX-Basic

A Pferdeanhänger **PTH**

A Bauwagen **PTS**

Anssems Go-Getter

Modell- und Konstruktionsänderungen, sowie Satz- und Druckfehler vorbehalten.

AC-AB2302DE-KLT

Anssems

Die Anssems-Gruppe

Anssems Anhänger GmbH
Londoner Straße 15
D-48455 Bad Bentheim-Gildehaus

Anssems Aanhangwagens B.V.
Ericssonstraat 50
NL-5121 ML Rijen

Anssems Remorques Sarl
Rue Pierre Brossolette
FR-58600 Garchizy

Hulco Trailers GmbH
Wiener Straße 34
D-48455 Bad Bentheim-Gildehaus