Anssems
PSX

ARBEITSGERÄT FÜR DEN MACHER

ab
1.849,- €

Mit Aktionsanhänger angebot!

ANSSEMS
HÖCHSTE QUALITÄT

- TIEFLADER
- **HOCHLADER**
- MULTITRANSPORTER
- FAHRZEUGTRANSPORTER
- KIPPER
- DECKELANHÄNGER
- KOFFERANHÄNGER
- PFERDEANHÄNGER
- BAUWAGEN

Anssems.com

ANHÄNGER KAUFEN - DIREKT BEIM HERSTELLER

HOCHLADER **PSX**

Anssems

12 ANSSEMS.COM MEGASTORES DEUTSCHLANDWEIT

Über Anssems.com

Anssems.com Deutschland GmbH verkauft Anhänger an Privatpersonen und Unternehmen in über 12 Anhänger Megastores deutschlandweit. Anssems.com ist Teil der Anssems-Gruppe. Die Anssems-Gruppe entwickelt, produziert und verkauft Anhänger unter den Marken Anssems und Hulco. Mit Produktionsstätten in Deutschland, den Niederlanden und Frankreich hat sich das Familienunternehmen zu einem starken europäischen Akteur entwickelt.

7 Gründe für die Wahl von Anssems.com

10 Jahre Anssems.com Bad Bentheim 2012 - 2022

- **Über 300 Anhänger direkt ab Lager**
- **Direkt vom Hersteller**
- **Höchste Qualität seit 45 Jahren**
- **Professionelle und Fachkundige Beratung**
- **12 Anhänger Megastores deutschlandweit**
- **Webshop geöffnet 24/7**
- **Bestellungen kontaktlos abholen möglich**

Anssems PSX mit verschweißten Rahmen und Ausziehrohre zur Ablage der Hinterbordwand

PSX-S 750.251×153

Hersteller: Anssems | Artikelnummer: 1.01.1.0101.00

1.849,- € ~~2.370, €~~ inkl. MwSt.

OFT GEWÄHLT

Produkt Typ	**PSX**
Gesamtgewicht	750 kg
Leergewicht	270 kg
Nutzlast	480 kg
Kasteninnenmaß	251 x 153 x 30 cm

Pluspunkte

- Herausnehmbare Alu Bordwände
- Seitenbeleuchtung
- 8 Bindehaken im Boden

Wird oft zusammen gekauft mit:

Vordergitter 153×80

Artikelnummer: 1.65.1.3102.00

180,- €
~~205, €~~

Dieses Produkt jetzt ansehen

Zum Shop gehen ›

PSX-S 2000.405×178 + Aktionsplane 180

Hersteller: Anssems | Artikelnummer: 1.01.1.0604.02

AKTIONSANHÄNGER

4.199,- €

~~5.890, €~~ inkl. MwSt.

Produkt Typ	**PSX**
Gesamtgewicht	2000 kg
Leergewicht	460 kg
Nutzlast	1540 kg
Kasteninnenmaß	405 x 178 x 30 cm
Gesamtmaß	562 x 189 x 98* cm
Hochplane Innenhöhe	180 cm

Profitieren Sie jetzt

Zum Shop gehen ›

Aktuelle Preise 24-04-2023. Die Preise im Shop können variieren.

Anssems.com

DER ANSSEMS PSX IST EINFACH ZU BELADEN UND ZU ENTLADEN

PSX Hochlader, an alles gedacht

Anssems hat die PSX-Serie speziell für den professionellen Anwender entwickelt. Die PSX Hochlader zeichnen sich durch eine sehr umfangreiche Serienausstattung aus. Die Seiten- und Rückwände lassen sich vollständig unter den Ladeboden klappen, was beim Be- und Entladen mit einem Gabelstapler sehr praktisch ist.

PSX Einachser ungebremst

PSX Tandem gebremst

PSX Einachser gebremst

PSX Go-Getter Tandem gebremst

Alle PSX-Modelle im Shop anzeigen

Kaufen Sie Ihren Anhänger online ›

Ein starkes Chassis ist die Basis des PSX. Die Rohrprofile in diesem Fahrgestell sorgen für eine optimale Ladebodenunterstützung. Die langlebige Zinkschicht, Beleuchtung, Stützrad, und Achsen sind aus 1A-Qualitätsmaterial. Sie können problemlos eine flache Ladefläche erzeugen, da die Aluminiumbordwände rundum entfernt werden können. Auch die Eckrungen können mit wenigen Handgriffen demontiert werden.

PSX Go-Getter

Der PSX Go-Getter ist ein Hochlader für Menschen, die ein Statement setzen wollen. Der Go-Getter hat viele Extras, wie eine schwarze Werkzeugbox (40L), schwarze Felgen sowie schwarze Aluminiumbordwände und ist vollständig mit LED-Beleuchtung ausgestattet. Holen Sie sich jetzt Ihren Go-Getter!

Optimale Ladeflächenunterstützung

Zuverlässiges Bremssystem

Auffällige Beleuchtung vorne, hinten und an den Seiten

8 Bindehaken an der Innenseite der Ladefläche

Rückbordwandstützen

Bindeschiene für verstellbare Netzhaken oder Ösen

Bordwände klappen bis unter die Ladefläche. Beschädigungsfreies Be- und Entladen

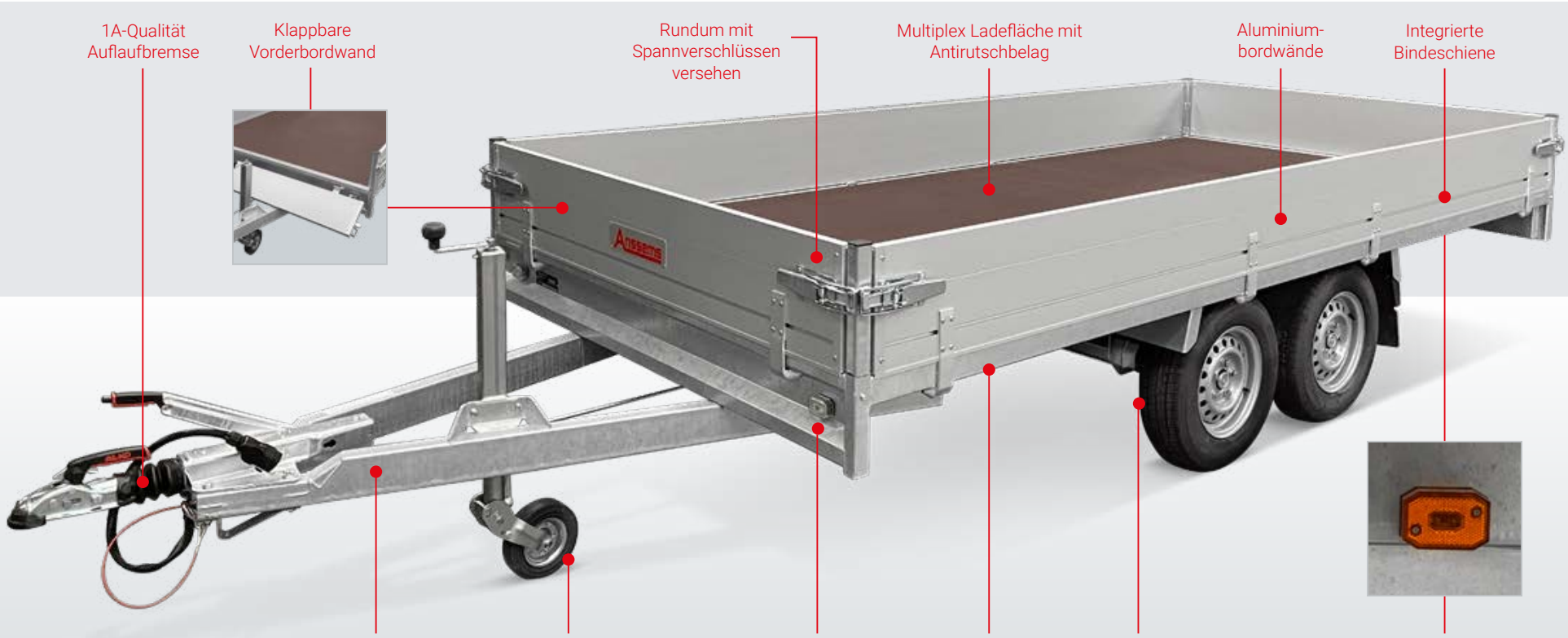

Anssems

MEIN ANSSEMS PSX IST EINE MASSANFERTIGUNG

Erstell den PSX nach deinen Wünschen

Das PSX-Zubehör bietet unzählige Möglichkeiten, den Hochlader perfekt auf Ihre individuellen Wünsche und Bedürfnisse abzustimmen. Aufsatzbordwände oder Gitteraufsätze für mehr Ladevolumen, eine Plane für den trockenen Transport oder das starke Vordergitter, um die Ladung noch einfacher zu sichern. Dank der integrierten Bindeschiene können Sie die gewünschte Anzahl an Ösen oder Netzhaken einfach platzieren und variieren.

Mit den Gitteraufsätzen schaffen sie zusätzliches Ladevolumen. Diese 70 cm hohen Aufsätze werden auf die 30 cm hohen Standardbordwände gesteckt.

Zusätzliche Lademöglichkeiten durch Montage der Aufsatzbordwände mit einer Höhe von 35 cm.

Entscheiden Sie sich für ein Vordergitter für Ihren PSX für zusätzliche Befestigungsmöglichkeiten.

Zubehör:
langlebige Flachplane

Zubehör:
Stoßdämpfer

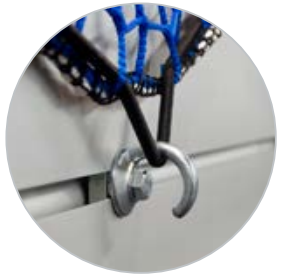

Zubehör: Netzhaken
für die Bindeschiene

Zubehör:
Abstellstützen

Zubehör;:Aluminium
Auffahrrampen

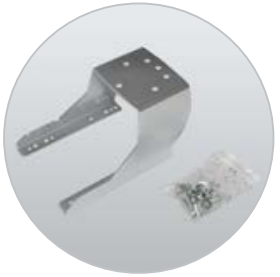

Zubehör:
Reserveradhalterung

Zubehör:
Reserverad

Hochwertige Metallgestell mit Strapazierfähige, wetterfeste PVC-Plane. Wird komplett mit Expanderseil und Netzhaken Satz geliefert.

Brauchen Sie eine individuelle Kaufberatung?

Termin vereinbaren ›

Anhängerzubehör anzeigen

Zum Anhängerzubehör ›

Anssems

Modell	PSX 750 251x153	PSX 1350 251x153	PSX 2000 305x153	PSX 2000 325x178	PSX 2000 325x178 Go-Getter	PSX 2000 405x178	PSX 2000 405x178 Go-Getter	PSX 2500 305x153	PSX 2500 325x178	PSX 2500 325x178 Go-Getter	PSX 2500 405x178	PSX 2500 405x178 Go-Getter	PSX 3000 325x178	PSX 3000 325x178 Go-Getter	PSX 3000 405x178	PSX 3000 405x178 Go-Getter
Gesamtgewicht	750 kg	1350 kg	2000 kg	2000 kg	2000 kg	2000 kg	2000 kg	2500 kg	2500 kg	2500 kg	2500 kg	2500 kg	3000 kg	3000 kg	3000 kg	3000 kg
Leergewicht	270 kg	320 kg	405 kg	415 kg	415 kg	460 kg	460 kg	430 kg	440 kg	440 kg	485 kg	485 kg	465 kg	465 kg	515 kg	515 kg
Nutzlast	480 kg	1030 kg	1595 kg	1585 kg	1585 kg	1540 kg	1540 kg	2070 kg	2060 kg	2060 kg	2015 kg	2015 kg	2535 kg	2535 kg	2485 kg	2485 kg
Anzahl der Achsen	1	1	2	2	2	2	2	2	2	2	2	2	2	2	2	2
Gebremste Ausführung	x	v	v	v	v	v	v	v	v	v	v	v	v	v	v	v
Reifenmaß	155/80R13	185/60R12	155/80R13	155/80R13	155/80R13	155/80R13	155/80R13	185/70R13	185/70R13	185/70R13	185/70R13	185/70R13	185/60R12	185/60R12	185/60R12	185/60R12
Felgen (Stahl)	Silber	Silber	Silber	Silber	Schwarz	Silber	Schwarz	Silber	Silber	Schwarz	Silber	Schwarz	Silber	Schwarz	Silber	Schwarz
Aluminiumwände	Silber	Silber	Silber	Silber	Schwarz	Silber	Schwarz	Silber	Silber	Schwarz	Silber	Schwarz	Silber	Schwarz	Silber	Schwarz
Ladeboden	Holz	Holz	Holz	Holz	Holz	Holz	Holz	Holz	Holz	Holz	Holz	Holz	Holz	Holz	Holz	Holz
Kastenlänge innen (A)	251 cm	251 cm	305 cm	325 cm	325 cm	405 cm	405 cm	305 cm	325 cm	325 cm	405 cm	405 cm	325 cm	325 cm	405 cm	405 cm
Kastenbreite innen (B)	153 cm	153 cm	153 cm	178 cm	178 cm	178 cm	178 cm	153 cm	178 cm	178 cm	178 cm	178 cm	178 cm	178 cm	178 cm	178 cm
Ladeflächenhöhe (C)	68 cm	65 cm	68 cm	68 cm	68 cm	68 cm	68 cm	67 cm	67 cm	67 cm	67 cm	67 cm	65 cm	65 cm	65 cm	65 cm
Deichsellänge (D)	145 cm	145 cm	145 cm	145 cm	145 cm	145 cm	145 cm	145 cm	145 cm	145 cm	145 cm	145 cm	145 cm	145 cm	145 cm	145 cm
Gesamtläng (E)	405 cm	405 cm	462 cm	482 cm	482 cm	562 cm	562 cm	462 cm	482 cm	482 cm	562 cm	562 cm	482 cm	482 cm	562 cm	562 cm
Gesamtbreite (F)	164 cm	164 cm	164 cm	189 cm	189 cm	189 cm	189 cm	164 cm	189 cm	189 cm	189 cm	189 cm	189 cm	189 cm	189 cm	189 cm
Gesamthöhe (G)	95 cm	95 cm	98 cm	98 cm	98 cm	98 cm	98 cm	97 cm	97 cm	97 cm	97 cm	97 cm	95 cm	95 cm	95 cm	95 cm
Bordwandhöhe (H)	30 cm	30 cm	30 cm	30 cm	30 cm	30 cm	30 cm	30 cm	30 cm	30 cm	30 cm	30 cm	30 cm	30 cm	30 cm	30 cm

Zubehör	PSX 750 251x153	PSX 1350 251x153	PSX 2000 305x153	PSX 2000 325x178	PSX 2000 325x178 Go-Getter	PSX 2000 405x178	PSX 2000 405x178 Go-Getter	PSX 2500 305x153	PSX 2500 325x178	PSX 2500 325x178 Go-Getter	PSX 2500 405x178	PSX 2500 405x178 Go-Getter	PSX 3000 325x178	PSX 3000 325x178 Go-Getter	PSX 3000 405x178	PSX 3000 405x178 Go-Getter
Hochplane (Innenhöhe 150 cm)	v	v	v	v	v	v	v	v	v	v	v	v	v	v	v	v
Hochplane (Innenhöhe 180 cm)	v	v	v	v	v	v	v	v	v	v	v	v	v	v	v	v
Hochplane (Innenhöhe 210 cm)	x	x	x	x	x	x	x	x	v	v	v	v	v	v	v	v
Flachplane	v	v	v	v	v	v	v	v	v	v	v	v	v	v	v	v
Abstellstützen	v	v	v	v	v	v	v	v	v	v	v	v	v	v	v	v
Netzhaken	v	v	v	v	v	v	v	v	v	v	v	v	v	v	v	v
Universelle Aluminium Auffahrrampen (150, 200, 250 cm)	v	v	v	v	v	v	v	v	v	v	v	v	v	v	v	v
Reserverad mit Halter	v	v	v	v	v	v	v	v	v	v	v	v	v	v	v	v
Achsstoßdämpfer	v	v	v	v	v	v	v	v	v	v	v	v	v	v	v	v
Gitteraufsätze (Höhe 70 cm)	v	v	v	v	v	x	x	v	v	v	x	x	v	v	x	x
Vordergitter (Höhe 80 cm)	v	v	v	v	v	v	v	v	v	v	v	v	v	v	v	v
Aufsatzbordwände (Höhe 35 cm)	v	v	v	v	v	v	v	v	v	v	v	v	v	v	v	v
Umrissleuchte LED	v	v	v	v	s	v	s	v	v	s	v	s	v	s	v	s

v *optional lieferbar* x *nicht lieferbar*

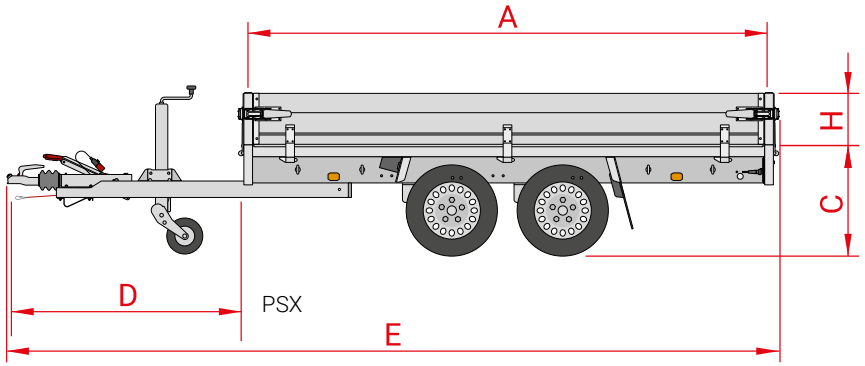

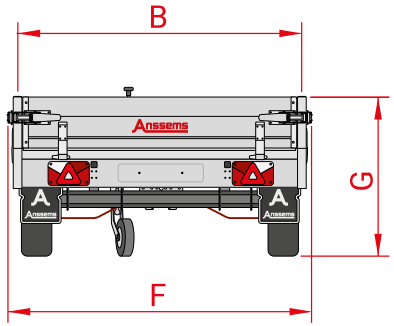

MEIN ANSSEMS PSX IST ROBUST UND PFLEGELEICHT

Alle PSX-Modelle im Shop anzeigen

Zum Pkw-Anhänger ›

Wählen Sie hier Ihr PSX-Zubehör

Zum Anhängerzubehör ›

Anssems

BESUCHEN SIE DEN AUSSTELLUNGSRAUM VON ANSSEMS.COM

JEDER UNSERER MEGASTORES UMFASST EINE AUSSTELLUNGSFLÄCHE VON ÜBER 5.500 M². IN DIESEN AUSSTELLUNGSHALLEN STEHEN DIE VERSCHIEDENEN ANHÄNGERMODELLE IMMER IM TROCKENEN UND SIND IMMER VORRÄTIG.

Persönliche Beratung

In unseren 12 Verkaufsniederlassungen innerhalb Deutschlands haben Sie die Möglichkeit alle Anhänger der Marken Anssems und Hulco zu besichtigen. Hier bieten wir Ihnen eine umfassende Beratung und Service, sowohl für verschiedene Anhängermodelle, wie auch für Zubehör und Ersatzteile. Wir garantieren Ihnen den besten Preis, die höchsten Qualitätsstandards und einen beachtlichen Vorrat. Bei uns müssen Sie sich nicht auf lange Lieferzeiten einstellen, denn Sie können Ihren Wunschanhänger begutachten und direkt mitnehmen.

Die Mitnahmemöglichkeit besteht bei bestehender gültigen Zulassung oder Nutzung eines Überführungskennzeichens.

Womit können wir Ihnen helfen?

Brauchen Sie eine individuelle Kaufberatung?

Termin vereinbaren ›

Anssems.com Megastore-Standorte

Eisenberg
In der Wiessen 1
D-07608
Deutschland
Mehr Informationen ›

Bad Bentheim-Gildehaus
Stockholmer Straße 32
D-48455
Deutschland
Mehr Informationen ›

Nauen
Alfred-Nobel-Straße 4
D-14641
Deutschland
Mehr Informationen ›

Waldlaubersheim
Feldborn 7
D-55444
Deutschland
Mehr Informationen ›

Kaltenkirchen
Maybachstraße 2
D-24568
Deutschland
Mehr Informationen ›

Geseke
Hansestraße 8
D-59590
Deutschland
Mehr Informationen ›

Weyhe
Zeppelinstraße 17
D-28844
Deutschland
Mehr Informationen ›

Geisenfeld
Alemannenstraße 3
D-85290
Deutschland
Mehr Informationen ›

Schwülper
Waller See 6
D-38179
Deutschland
Mehr Informationen ›

Laichingen
Carl-Zeiss-Straße 6
D-89150
Deutschland
Mehr Informationen ›

Duisburg-Rheinhausen
Dahlingstraße 240
D-47229
Deutschland
Mehr Informationen ›

Bergrheinfeld
Richtbergstraße 19
D-97493
Deutschland
Mehr Informationen ›

Anhänger Zubehör Übersicht

Vervollständigen Sie Ihren Anhänger noch mehr mit unserem Zubehör, das sich leicht montieren lässt. Sie möchten wissen, welches Originalzubehör für das Anhängermodell erhältlich ist? Dann werfen Sie einen Blick auf die Zubehörübersicht.

Aufbau Zubehör-ubersicht
Jetzt hier ansehen ›

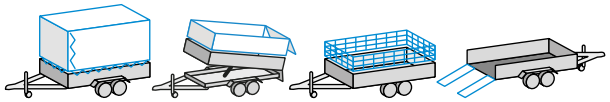

Anssems.com Montage-Service

Lassen Sie Ihre Anssems Anhängerzubehör professionell von Anssems.com montieren und prüfen.

Pluspunkte

- Fachgerechte Montagen
- Anssems Qualitätskontrolle
- Anssems Sicherheitsprüfung

Siehe unseren Montageservice
Anhängerzubehör Service ›

Unsere Qualität hat viele Anhänger

Die Anssems-Gruppe bietet Ihnen mit den Marken Anssems und Hulco ein komplettes Angebot für Ihre Transportlösungen. Anssems Anhänger zeichnen sich bereits seit 1977 durch ihre Zuverlässigkeit und Langlebigkeit aus. Die großzügige Serienausstattung sorgt für einen optimalen Benutzerkomfort. Die hohe Qualität wird mithilfe Hilfe der eigenen Entwicklung, Innovation und automatisierter Produktion gewährleistet. Anssems ist aus diesem Grund führend auf dem europäischen Markt. Anssems: Wenn es hart auf hart kommt, steht Anssems immer hinter Ihnen!

Ihr Anssems-Händler

Anssems.com

www.anssems.com

Servicehotline: 05924 299 320

(Montag bis Freitag von 8.30 Uhr bis 17.30 Uhr)

AC-AB2302DE-PSX

A Tieflader **BSX**

A Tieflader **GT-O**

A Tieflader **GT-R**

A Hochlader **ASX**
(mit rampen)

A Hochlader **PSX**

H Hochlader **MEDAX**

A Hochlader **PLT**

H Multitransporter
CARAX

A Multitransporter
MSX-Basic / MSX

A Fahrzeugtransporter
AMT

A Fahrzeugtransporter
AMT-ECO

A Dreiseitenkipper
KSX

A Rückwärts Kipper
KLT

A Deckelanhänger **GT-HT/VT1**

A Kofferanhänger
GT-VT2/VT3/VT4

H Baumaschinenanhänger
TERRAX

H Baumaschinenanhänger
TERRAX-Basic

A Pferdeanhänger **PTH**

A Bauwagen **PTS**

Anssems Go-Getter

Modell- und Konstruktionsänderungen, sowie Satz- und Druckfehler vorbehalten.

Anssems

Die Anssems-Gruppe

Anssems Anhänger GmbH
Londoner Straße 15
D-48455 Bad Bentheim-Gildehaus

Anssems Aanhangwagens B.V.
Ericssonstraat 50
NL-5121 ML Rijen

Anssems Remorques Sarl
Rue Pierre Brossolette
FR-58600 Garchizy

Hulco Trailers GmbH
Wiener Straße 34
D-48455 Bad Bentheim-Gildehaus