Anssems
AMT-ECO
AMT

# DER GANZ BESONDERE AUTOTRANSPORTER

ab
**2.399,- €**

ANSSEMS
HÖCHSTE QUALITÄT

- TIEFLADER
- HOCHLADER
- MULTITRANSPORTER
- **FAHRZEUGTRANSPORTER**
- KIPPER
- DECKELANHÄNGER
- KOFFERANHÄNGER
- PFERDEANHÄNGER
- BAUWAGEN

Anssems.com

ANHÄNGER KAUFEN - DIREKT BEIM HERSTELLER

## FAHRZEUGTRANSPORTER **AMT/AMT-ECO**

Anssems

# 12 ANSSEMS.COM MEGASTORES DEUTSCHLANDWEIT

## Über Anssems.com

Anssems.com Deutschland GmbH verkauft Anhänger an Privatpersonen und Unternehmen in über 12 Anhänger Megastores deutschlandweit. Anssems.com ist Teil der Anssems-Gruppe. Die Anssems-Gruppe entwickelt, produziert und verkauft Anhänger unter den Marken Anssems und Hulco. Mit Produktionsstätten in Deutschland, den Niederlanden und Frankreich hat sich das Familienunternehmen zu einem starken europäischen Akteur entwickelt.

## 7 Gründe für die Wahl von Anssems.com

10 Jahre Anssems.com Bad Bentheim 2012 - 2022

- **Über 300 Anhänger direkt ab Lager**
- **Direkt vom Hersteller**
- **Höchste Qualität seit 45 Jahren**
- **Professionelle und Fachkundige Beratung**
- **12 Anhänger Megastores deutschlandweit**
- **Webshop geöffnet 24/7**
- **Bestellungen kontaktlos abholen möglich**

Mit dem AMT wird das Transportieren von Pkws oder Gartenmaschinen ein wahres Vergnügen

## AMT 2500.407×180

Hersteller: Anssems | Artikelnummer: 1.20.1.0302.00

**4.349,- €** ~~5.700,- €~~ inkl. MwSt.

OFT GEWÄHLT

| **Produkt Typ** | **AMT** |
|---|---|
| Gesamtgewicht | 2500 kg |
| Leergewicht | 450 kg |
| Nutzlast | 2050 kg |
| Kasteninnenmaß | 407 x 180 x 18 cm |

**Pluspunkte**

- 100% holzfrei
- Aluminium Ladeboden
- Längenverstellbare Seilwinde

**Wird oft zusammen gekauft mit:**

**Spanngurtsatz (Easyfix)**

Artikelnummer: 1.73.2.8901.00

**195,- €**
~~205,- €~~

**Profitieren Sie jetzt**

Zum Shop gehen ›

## AMT 1300.340×180 Eco

Hersteller: Anssems | Artikelnummer: 1.20.1.0505.01

**2.399,- €** ~~3.380,- €~~ inkl. MwSt.

OFT GEWÄHLT

| **Produkt Typ** | **AMT-ECO** |
|---|---|
| Gesamtgewicht | 1300 kg |
| Leergewicht | 255 kg |
| Nutzlast | 1045 kg |
| Kasteninnenmaß | 340 x 180 x 18 cm |

**Pluspunkte**

- 100% holzfrei
- Aluminium Ladeboden
- Mit Abstellstützen

**Wird oft zusammen gekauft mit:**

**Spanngurtsatz (Easyfix)**

Artikelnummer: 1.73.2.8901.00

**195,- €**
~~205,- €~~

**Dieses Produkt jetzt ansehen**

Zum Shop gehen ›

Aktuelle Preise 24-04-2023. Die Preise im Shop können variieren.

Anssems.com

# FÜR MEINEN BETRIEB IST DER ANSSEMS AMT UNVERZICHTBAR

## Der AMT überzeugt mit jedem Gebrauch

Ein praktischer Anhänger, für viele Zwecke einsetzbar. Dies war das Ziel während der Entwicklungsphase des AMT. Maximale Nutzlast wurde durch eine clevere Konstruktion geschaffen. Alle AMT's sind 100% holzfrei. Der geschlossene Boden aus Aluminium erlaubt eine Vielzahl von Einsatzmöglichkeiten. Denken Sie dabei an den Transport von Autos, Geräten (auch Gartengeräte) und Quads.

AMT Einachsanhänger gebremst
(Aluminium-Ladeboden)

AMT Tandemanhänger gebremst
(Aluminium-Ladeboden)

**Alle AMT-Modelle im Shop anzeigen**

Kaufen Sie Ihren Anhänger online ›

## Mit allen Extras ausgestattet

Der Anssems AMT ist komplett ausgestattet mit einer Seilwinde, leichter Aluminium Auffahrrampen und einfach zu bedienenden Abstellstützen. Aufgrund der niedrigen Ladeflächenhöhe wird das Ein- und Aussteigen leicht gemacht. Die Seitenbordwände haben eine Höhe von nur 18 cm, welches das Ein-und Aussteigen aus dem Fahrzeug auf den AMT ohne Probleme ermöglicht. Die Beleuchtung, Achsen, Kupplung und Auflaufbremse sind von ausgezeichneter Qualität.

Meistverkauftes Zubehör: Radstopper und Gitteraufsätze

Deutliche und sichere Beleuchtung

Vorder-und Seiten-markierungsbeleuchtung

Aluminium Auffahrrampen und integrierte Rampenhalter

Längenverstellbare Seilwinde, sowohl links als auch rechts zu benutzen

Einfach zu drehende Abstellstützen

Zubehör: Reserverad mit Halter

Zubehör: Radstopper mit Bindemöglichkeiten

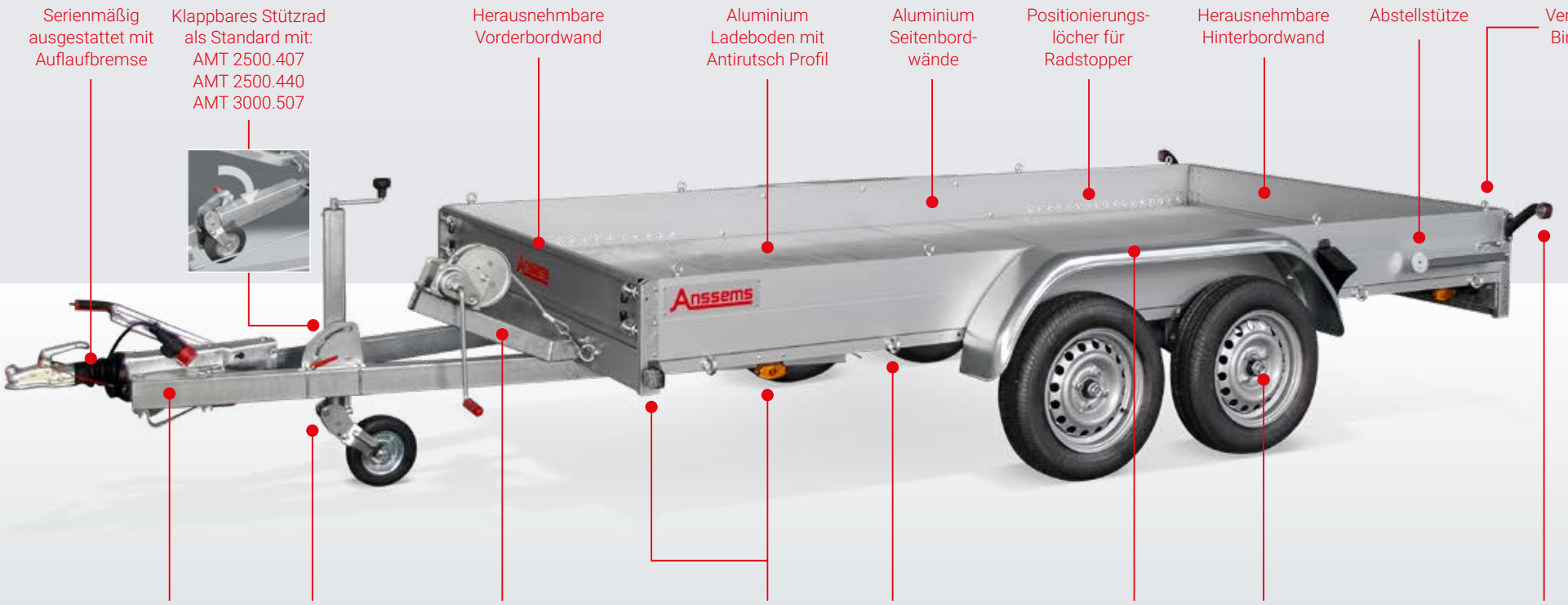


Anssems

# WIR NEHMEN DAS AUTO MIT AUF UNSEREM AMT-ECO

## AMT-ECO

Der AMT-ECO ist für den preisbewussten Autotransporteur, der von der Anssems gebotenen 1A-Qualität und der kompletten Ausstattung profitieren möchte. Aufgrund der cleveren Konstruktion und offenen Ladefläche bietet der Anhänger besonders viel Nutzlast. Auch dieser AMT-ECO ist mit Aluminium Auffahrrampen und Abstellstützen ausgestattet. Dieses Modell ist in 4 verschiedenen Ausführungen erhältlich und hauptsächlich für den Transport von kleineren Autos geeignet.

AMT-ECO Einachsanhänger gebremst
(Aluminium Standfläche)

AMT-ECO Tandemanhänger gebremst
(Aluminium Standfläche)

**Brauchen Sie eine individuelle Kaufberatung?**

Termin vereinbaren ›

**Anhängerzubehör anzeigen**

Zum Anhängerzubehör ›

## Sicher transportieren

Als Anhängerproduzent steht Ihre Sicherheit und die der anderen Verkehrsteilnehmer an erster Stelle. Aus diesem Grund hat Anssems ein Fixiersystem, speziell für Fahrzeuge, entwickelt. Mithilfe Hilfe des Easy Spanngurtsatzes und nur einem Radstopper ist Ihre Fracht ideal gesichert für die bevorstehende Fahrt.

Meistverkauftes Zubehör: Easyfix Spanngurtsatz und Radstopper

Aluminium Standfläche, Antirutsch Profil

Deutliche und sichere Beleuchtung

Aluminium Auffahrrampen in integrierten Rampenschächten

Lange Deichsel aus Rechteckrohrprofil

Kotflügel mit extra Verstärkung

Einfach drehbare Abstellstützen

Seilwinde mit Halter ist optional

1A-Qualität Auflaufbremse

Serienmäßig ausgestattet mit Stützrad

Löcher zum Positionieren des Radstoppers

Wartungsfreundliche Konstruktion

Aluminium Standfläche

Umriss-beleuchtung

Lange Deichsel aus Rechteckrohrprofil

Vordermarkierungs-beleuchtung

Seiten-reflektoren

Feste Bindeösen

1A-Qualität Achsen und Reifen

Kotflügel mit extra Verstärkungsplatte

Abstellstütze

Anssems

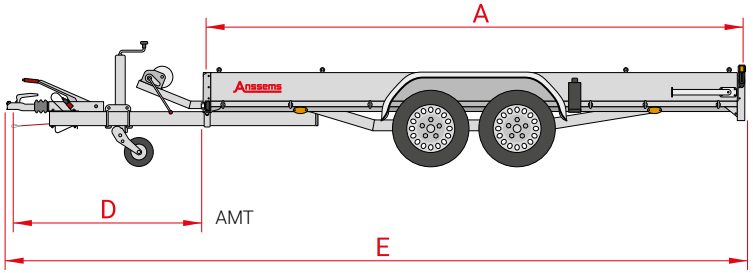


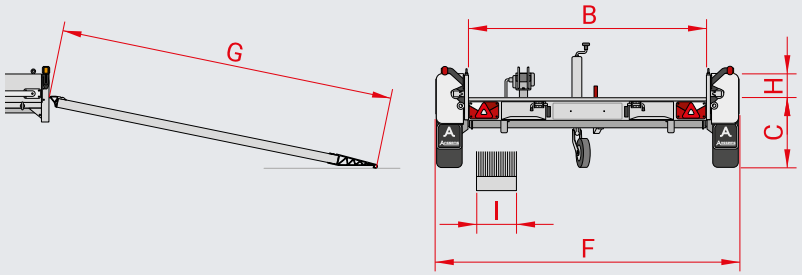


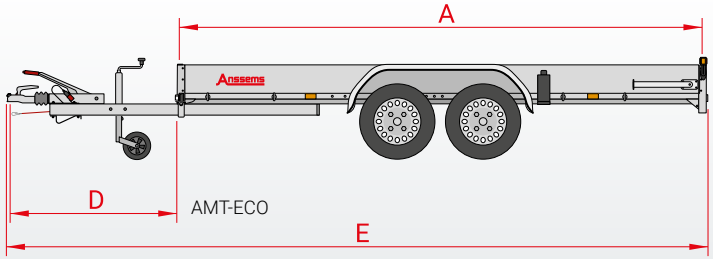


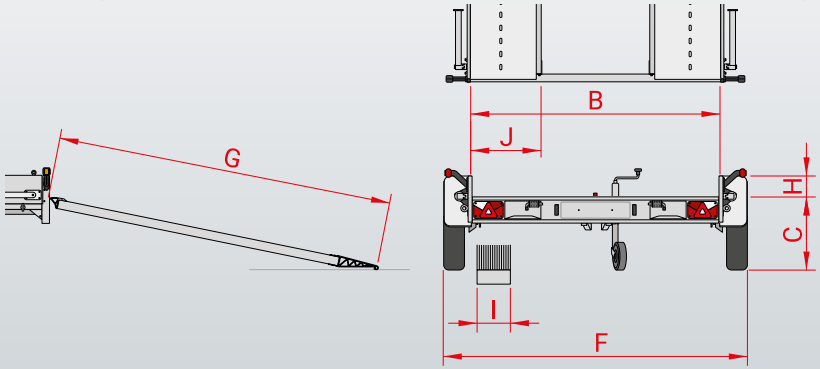


| Modell | AMT 1200 340x170 | AMT 1500 340x170 | AMT 2500 340x180 | AMT 2500 407x180 | AMT 2500 440x190 | AMT 3000 507x200 |
|---|---|---|---|---|---|---|
| **Gesamtgewicht** | 1200 kg | 1500 kg | 2500 kg | 2500 kg | 2500 kg | 3000 kg |
| **Leergewicht** | 350 kg | 375 kg | 400 kg | 450 kg | 500 kg | 550 kg |
| **Nutzlast** | 850 kg | 1125 kg | 2100 kg | 2050 kg | 2000 kg | 2450 kg |
| **Anzahl der Achsen** | 1 | 2 | 2 | 2 | 2 | 2 |
| **Gebremste Ausführung** | v | v | v | v | v | v |
| **Klappbares Stützrad** | x | x | x | v | v | v |
| **Reifenmaß** | 185/70R13 | 145/80R13 | 185/70R13 | 185/70R13 | 185/70R13 | 185/60R12 |
| **Felgen** | Stahl | Stahl | Stahl | Stahl | Stahl | Stahl |
| **Typ des Ladebodens** | geschlossen | geschlossen | geschlossen | geschlossen | geschlossen | geschlossen |
| **Ladeboden** | Alu | Alu | Alu | Alu | Alu | Alu |
| Kastenlänge innen (A) | 340 cm | 340 cm | 340 cm | 407 cm | 440 cm | 507 cm |
| Kastenbreite innen (B) | 170 cm | 170 cm | 180 cm | 180 cm | 190 cm | 200 cm |
| Ladeflächenhöhe (C) | 51 cm | 49 cm | 51 cm | 51 cm | 51 cm | 48 cm |
| Deichsellänge (D) | 145 cm | 145 cm | 145 cm | 145 cm | 145 cm | 145 cm |
| Gesamtlänge (E) | 488 cm | 488 cm | 488 cm | 555 cm | 588 cm | 655 cm |
| Gesamtbreite (F) | 216 cm | 212 cm | 230 cm | 230 cm | 240 cm | 250 cm |
| Auffahrrampenlänge (G) | 240 cm | 240 cm | 250 cm | 250 cm | 250 cm | 250 cm |
| Bordwandhöhe (H) | 18 cm | 18 cm | 18 cm | 18 cm | 18 cm | 18 cm |
| Auffahrrampenbreite (I) | 25 cm | 25 cm | 30 cm | 30 cm | 30 cm | 30 cm |
| Standflächenbreite | - | - | - | - | - | - |

| Zubehör | AMT 1200 340x170 | AMT 1500 340x170 | AMT 2500 340x180 | AMT 2500 407x180 | AMT 2500 440x190 | AMT 3000 507x200 |
|---|---|---|---|---|---|---|
| Radstopper mit Bindemöglichkeiten | v | v | v | v | v | v |
| Gitteraufsätze(H 70 cm) | v | v | v | v | x | x |
| Winde mit Halter | s | s | s | s | s | s |
| Spanngurtsatz | v | v | v | v | v | v |
| Bindeaugen M8 | v | v | v | v | v | v |
| Reserverad mit Halter | v | v | v | v | v | v |
| Achsstoßdämpfer | v | v | v | v | v | v |

s *Serienausstattung* v *optional lieferbar* x *nicht lieferbar*

| Modell | AMT 1300 ECO 340x180 | AMT 1300 ECO 400x188 | AMT 1500 ECO 400x188 | AMT 2000 ECO 400x188 |
|---|---|---|---|---|
| **Gesamtgewicht** | 1300 kg | 1300 kg | 1500 kg | 2000 kg |
| **Leergewicht** | 255 kg | 270 kg | 310 kg | 335 kg |
| **Nutzlast** | 1045 kg | 1030 kg | 1190 kg | 1665 kg |
| **Anzahl der Achsen** | 1 | 1 | 2 | 2 |
| **Gebremste Ausführung** | v | v | v | v |
| **Klappbares Stützrad** | x | x | x | x |
| **Reifenmaß** | 185/70R13 | 185/70R13 | 145/80R13 | 155/80R13 |
| **Felgen** | Stahl | Stahl | Stahl | Stahl |
| **Typ des Ladebodens** | 2 Standfläche | 2 Standfläche | 2 Standfläche | 2 Standfläche |
| **Ladeboden** | Alu | Alu | Alu | Alu |
| Kastenlänge innen (A) | 340 cm | 400 cm | 400 cm | 400 cm |
| Kastenbreite innen (B) | 180 cm | 188 cm | 188 cm | 188 cm |
| Ladeflächenhöhe (C) | 49 cm | 49 cm | 48 cm | 48 cm |
| Deichsellänge (D) | 123 cm | 123 cm | 123 cm | 123 cm |
| Gesamtlänge (E) | 466 cm | 526 cm | 526 cm | 526 cm |
| Gesamtbreite (F) | 227 cm | 235 cm | 229 cm | 229 cm |
| Auffahrrampenlänge (G) | 240 cm | 240 cm | 240 cm | 240 cm |
| Bordwandhöhe (H) | 18 cm | 18 cm | 18 cm | 18 cm |
| Auffahrrampenbreite (I) | 25 cm | 25 cm | 25 cm | 25 cm |
| Standflächenbreite (J) | 53 cm | 53 cm | 53 cm | 53 cm |

| Zubehör | AMT 1300 ECO 340x180 | AMT 1300 ECO 400x188 | AMT 1500 ECO 400x188 | AMT 3000 ECO 400x188 |
|---|---|---|---|---|
| Radstopper mit Bindemöglichkeiten | v | v | v | v |
| Gitteraufsätze(H 70 cm) | x | x | x | x |
| Winde mit Halter | v | v | v | v |
| Spanngurtsatz | v | v | v | v |
| Bindeaugen M8 | x | x | x | x |
| Reserverad mit Halter | v | v | v | v |
| Achsstoßdämpfer | v | v | v | v |

# BESUCHEN SIE DEN AUSSTELLUNGSRAUM VON ANSSEMS.COM

JEDER UNSERER MEGASTORES UMFASST EINE AUSSTELLUNGSFLÄCHE VON ÜBER 5.500 M². IN DIESEN AUSSTELLUNGSHALLEN STEHEN DIE VERSCHIEDENEN ANHÄNGERMODELLE IMMER IM TROCKENEN UND SIND IMMER VORRÄTIG.

## Persönliche Beratung

In unseren 12 Verkaufsniederlassungen innerhalb Deutschlands haben Sie die Möglichkeit alle Anhänger der Marken Anssems und Hulco zu besichtigen. Hier bieten wir Ihnen eine umfassende Beratung und Service, sowohl für verschiedene Anhängermodelle, wie auch für Zubehör und Ersatzteile. Wir garantieren Ihnen den besten Preis, die höchsten Qualitätsstandards und einen beachtlichen Vorrat. Bei uns müssen Sie sich nicht auf lange Lieferzeiten einstellen, denn Sie können Ihren Wunschanhänger begutachten und direkt mitnehmen.

Die Mitnahmemöglichkeit besteht bei bestehender gültigen Zulassung oder Nutzung eines Überführungskennzeichens.

**Womit können wir Ihnen helfen?**

**Brauchen Sie eine individuelle Kaufberatung?**

Termin vereinbaren ›

# Anssems.com Megastore-Standorte

**Eisenberg**
In der Wiessen 1
D-07608
Deutschland
Mehr Informationen ›

**Bad Bentheim-Gildehaus**
Stockholmer Straße 32
D-48455
Deutschland
Mehr Informationen ›

**Nauen**
Alfred-Nobel-Straße 4
D-14641
Deutschland
Mehr Informationen ›

**Waldlaubersheim**
Feldborn 7
D-55444
Deutschland
Mehr Informationen ›

**Kaltenkirchen**
Maybachstraße 2
D-24568
Deutschland
Mehr Informationen ›

**Geseke**
Hansestraße 8
D-59590
Deutschland
Mehr Informationen ›

**Weyhe**
Zeppelinstraße 17
D-28844
Deutschland
Mehr Informationen ›

**Geisenfeld**
Alemannenstraße 3
D-85290
Deutschland
Mehr Informationen ›

**Schwülper**
Waller See 6
D-38179
Deutschland
Mehr Informationen ›

**Laichingen**
Carl-Zeiss-Straße 6
D-89150
Deutschland
Mehr Informationen ›

**Duisburg-Rheinhausen**
Dahlingstraße 240
D-47229
Deutschland
Mehr Informationen ›

**Bergrheinfeld**
Richtbergstraße 19
D-97493
Deutschland
Mehr Informationen ›

# Anhänger Zubehör Übersicht

Vervollständigen Sie Ihren Anhänger noch mehr mit unserem Zubehör, das sich leicht montieren lässt. Sie möchten wissen, welches Originalzubehör für das Anhängermodell erhältlich ist? Dann werfen Sie einen Blick auf die Zubehörübersicht.

**Aufbau Zubehör-ubersicht**
Jetzt hier ansehen ›

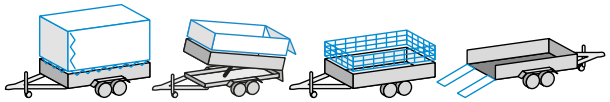

# Anssems.com Montage-Service

Lassen Sie Ihre Anssems Anhängerzubehör professionell von Anssems.com montieren und prüfen.

**Pluspunkte**

- Fachgerechte Montagen
- Anssems Qualitätskontrolle
- Anssems Sicherheitsprüfung

**Siehe unseren Montageservice**
Anhängerzubehör Service ›

# Unsere Qualität hat viele Anhänger

Die Anssems-Gruppe bietet Ihnen mit den Marken Anssems und Hulco ein komplettes Angebot für Ihre Transportlösungen. Anssems Anhänger zeichnen sich bereits seit 1977 durch ihre Zuverlässigkeit und Langlebigkeit aus. Die großzügige Serienausstattung sorgt für einen optimalen Benutzerkomfort. Die hohe Qualität wird mithilfe Hilfe der eigenen Entwicklung, Innovation und automatisierter Produktion gewährleistet. Anssems ist aus diesem Grund führend auf dem europäischen Markt. Anssems: Wenn es hart auf hart kommt, steht Anssems immer hinter Ihnen!

Ihr Anssems-Händler

Anssems.com

www.anssems.com

Servicehotline: 05924 299 320

(Montag bis Freitag von 8.30 Uhr bis 17.30 Uhr)

AC-AB2303DE-AMT

A Tieflader **BSX**

A Tieflader **GT-O**

A Tieflader **GT-R**

A Hochlader **ASX**
(mit rampen)

A Hochlader **PSX**

H Hochlader **MEDAX**

A Hochlader **PLT**

H Multitransporter
**CARAX**

A Multitransporter
**MSX-Basic / MSX**

A Fahrzeugtransporter
**AMT**

A Fahrzeugtransporter
**AMT-ECO**

A Dreiseitenkipper
**KSX**

A Rückwärts Kipper
**KLT**

A Deckelanhänger **GT-HT/VT1**

A Kofferanhänger
**GT-VT2/VT3/VT4**

H Baumaschinenanhänger
**TERRAX**

H Baumaschinenanhänger
**TERRAX-Basic**

A Pferdeanhänger **PTH**

A Bauwagen **PTS**

Anssems Go-Getter

Modell- und Konstruktionsänderungen, sowie Satz- und Druckfehler vorbehalten.

Anssems

**Die Anssems-Gruppe**

**Anssems Anhänger GmbH**
Londoner Straße 15
D-48455 Bad Bentheim-Gildehaus

**Anssems Aanhangwagens B.V.**
Ericssonstraat 50
NL-5121 ML Rijen

**Anssems Remorques Sarl**
Rue Pierre Brossolette
FR-58600 Garchizy

**Hulco Trailers GmbH**
Wiener Straße 34
D-48455 Bad Bentheim-Gildehaus